ИНДИВИДУАЛЬНЫЙ ПРЕДПРИНИМАТЕЛЬ
ВОРОБЬЁВ АНДРЕЙ АЛЕКСЕЕВИЧ

305019 Курск, ул. Нижняя Раздельная, д. 41 тел. 8 (920) 267-37-86
E-mail: andr.vorobyev@gmail.com

СОГЛАСОВАНО
Глава муниципального образования
«поселок Хомутовка» Хомутовского района
Курской области
_____ Э.А.Земцов
« ___ » _____ 2019 г.

Дизайн-проект благоустройства дворовой территории многоквартирного жилого дома № 19а по адресу: п. Хомутовка, ул. Октябрьская, д.19а

Том 1

Заказчик: Администрация муниципального образования «поселок Хомутовка» Хомутовского района Курской области

г. Курск 2018 г.

Подп. и дата	Взам. №	Инв. № дубл.	Подп. и дата	Инв. № подл.

СОСТАВ ПРОЕКТА

№ п/п	Обозначение	Наименование	Примечание
1		Том 1. Дизайн-проект благоустройства дворовой территории многоквартирного жилого дома № 19а по адресу п. Хомутовка, ул. Октябрьская, д.19а	
2		Том 2. Сметы к дизайн проекту благоустройства дворовой территории многоквартирного жилого дома № 19а по адресу п. Хомутовка, ул. Октябрьская, д.19а	

Подп. и дата

Взам. инв.

Инв. № дубл.

Подп. и дата

Инв. № подп

Лит	Изм.	№ докум.	Подп.	Дата
Разраб.		Воробьев А.А.		
Пров.				
Т. контр.				
Н. контр.				
Утв.		Воробьев А.А.		

Состав проекта

Лит	Лист	Листов
	2	6

ИП Воробьёв А.А.

СОДЕРЖАНИЕ

Обозначение	Наименование	Примечание
С	Содержание тома	
СП	Состав проектной документации	
ПЗ	Пояснительная записка	
	Заявка на благоустройство дворовой территории многоквартирного жилого дома № 19а по адресу п. Хомутовка, ул. Октябрьская, д.19а	
	Графическая часть	
Лист 1	План благоустройства территории	
Лист 2	Экспликация элементов благоустройства	
Лист 3	Ведомость объема работ	

Подп. и дата

Взам. инв.

Инв. № дубл.

Подп. и дата

Инв. № подп

Лит	Изм.	№ докум.	Подп.	Дата
Разраб.		Воробьев А.А.		
Пров.				
Т. контр.				
Н. контр.				
Утв.		Воробьев А.А.		

Состав проекта

Лит	Лист	Листов
		6

ИП Воробьёв А.А.

ПОЯСНИТЕЛЬНАЯ ЗАПИСКА

Настоящий Дизайн-проект разработан в соответствии с Градостроительным кодексом Российской Федерации, Земельным кодексом Российской Федерации, Федеральным законом от 6 октября 2003 года № 131-ФЗ «Об общих принципах организации местного самоуправления в Российской Федерации», от 10 января 2002 года № 7-ФЗ «Об охране окружающей среды», Правилами предоставления и распределения субсидий из федерального бюджета бюджетам субъектов Российской Федерации на поддержку государственных программ субъектов Российской Федерации и муниципальных программ формирования современной городской среды, утверждённых Постановлением Правительства Российской Федерации от 10 февраля 2017 года № 169, методическими рекомендациями для подготовки правил благоустройства территорий поселений, городских округов, внутригородских районов, утверждёнными Приказом Министерства строительства и жилищно-коммунального хозяйства Российской Федерации от 13 апреля 2017 года № 711/пр, Уставом муниципального образования «поселок Хомутовка» Хомутовского района Курской области, направлены на организацию благоустройства территории поселка Хомутовка Курской области в целях формирования безопасной, комфортной и привлекательной среды муниципального образования.

В настоящее время общая территория многоквартирного жилого дома № 19а по улице Октябрьская, площадью 387,0 кв.м., нуждается в комплексном благоустройстве поскольку на указанной территории длительное время не проводились мероприятия по благоустройству дворовой территории.

Необходимость выполнения мероприятий по благоустройству в рамках дизайн- проекта обусловлена потребностью жителей многоквартирного дома в организации благоустройства территории в целях формирования современной комфортной среды.

Дизайн-проект благоустройства дворовой территории включает в себя:

1. Пояснительную записку (текстовая часть);
2. Заявку на благоустройство дворовой территории жилого дома №19а по ул. Октябрьская;
3. Схему благоустройства территории (графическая часть) в составе:
   - ситуационной схемы;
   - схемы благоустройства территории многоквартирного дома № 19а на подоснове ортофотоплана М 1:2000;
   - визуализации в виде фотографий состояния наиболее характерных элементов благоустройства территории;
   - визуализации в виде фотографий малых архитектурных форм благоустройства территории;
   - конструкций применяемых покрытий с их характеристиками;
4. Ведомость объёмов работ.

Ситуационная схема

С

Ю

Участок благоустройства

Конструкция дорожной одежды местного проезда

Арх.N _____

Изм.	Кол.уч.	Лист	N док	Подпись	Дата
Разработ.		Воробьев			10.18
Проверил					
Н. контр.					
Рук.проекта		Воробьев			10.18

5.10.2018-ЭП

Курская обл., поселок Хомутовка

Благоустройство дворовой территории по адресу: Курская область, поселок Хомутовка, ул.Октябрьская, МКД №19а

Стадия	Лист	Листов
ЭП		

План благоустройства территории

ИП Воробьев А.А.

Взам. инв. N

Подпись и дата

Инв. N подл.

Формат А4

С

Ю

Экспликация элементов благоустройства

№ п/п	Наименование	Кол-во	Тип покрытия	Обозначение на схеме
1.	Площадка перед подъездом	387,0 м^2	Мелкозернистый асфальтобетон	
2.	Скамья парковая	6 шт.	Деревянная на металлических ножках	
3.	Урна арочная с крышкой	6 шт.	Металлическая, окрашенная синей эмалью	
4.	Светильник консольный уличный	3 шт.	Светильник уличный настенный над подъездом	
5.	Кронштейн крепления светильника уличного	3 шт.		
6.	Самонесущий изолированный провод СИП-4 2х16 (СИП-4 2х16)	70 м.п		

Арх N _____

Изм.	Кол.уч.	Лист	N док	Подпись	Дата	5.10.2018-ЭП		
						Курская обл., поселок Хомутовка		
Разработ.					10,18	Благоустройство дворовой территории по адресу: Курская область, поселок Хомутовка, ул.Октябрьская, МКД №19а	Стадия: ЭП	Лист: 2	Листов:
Проверил								
Н. контр.						Экспликация элементов благоустройства	ИП Воробьев А.А.	
Рук.проекта		Воробьев			10,18			

Взам. инв. N

Подпись и дата

Инв. N подл.

Формат А4

Урна арочная с крышкой

Скамья парковая

Изм.	Кол.уч.	Лист	Nдок	Подпись	Дата	5.10.2018-ЭП
Разработ.					10,18	Курская обл., поселок Хомутовка.
Проверил						Благоустройство дворовой территории по адресу: Курская область, поселок Хомутовка, ул.Октябрьская, МКД №19а
Н. контр.						Визуализация элементов благоустройства
Рук.проекта	Воробьев				10,18	

Стадия	Лист	Листов
ЭП	3	

ИП Воробьев А.А.

Взам. инв. N | Подпись и дата | Инв. N подл.

Формат А4

ВЕДОМОСТЬ ТЕКСТОВЫХ ДОКУМЕНТОВ СМ

Обозначение	Наименование	Примечание
5.10.2018-СМ.С	Содержание	
5.10.2018-СМ.ПЗ	Пояснительная записка	
	Сводный сметный расчет	
	Локальный сметный расчет № 02-01-01 – благоустройство дворовой территории МКД №19а	
	Ведомость объемов работ	
	Прайс-листы	
	Муниципальный контракт №19, смета на ПИР	
	Справки о дальности перевозки материалов	

ВЕДОМОСТЬ ССЫЛОЧНЫХ И ПРИЛАГАЕМЫХ ДОКУМЕНТОВ

Обозначение	Наименование	Примечание
от 22.01.2019 г. №1408-ЛС/09	Письмо Минстроя России	Приложение № 1,2,3,4
от 07.03.2018 г. №187-па	Постановление администрации Курской области	

Локальные сметы составлены по рабочим чертежам, ведомостям объемов.

Согласовано

Взаим. Инв.№

Подпись и дата

Инв.№ подл.

Изм.	Кол.	Лист	№док	Подпись	Дата
Директор		Воробьев			
ГИП		Воробьев			
Разработал		Арефьева			

5.10.2018-СМ

Благоустройство дворовой территории по адресу: Курская область, поселок Хомутовка, ул. Кирова, МКД №19а

Сметная документация	Стадия	Лист	Листов
	П	1	2
Общие данные	ИП Воробьев А.А.		

ПОЯСНИТЕЛЬНАЯ ЗАПИСКА

к сметной документации: «Благоустройство дворовой территории по адресу: Курская область, поселок Хомутовка, ул. Кирова, МКД №19а».

Место расположения объекта – пос. Хомутовка, Хомутовского района Курской области

Заказчик – Администрация поселка Хомутовка Хомутовского района Курской области

Нормативы цены строительства для объектов, аналогичных по назначению и данные об объектах-аналогах отсутствуют.

Сметная документация составлена в сметно-нормативной базе ФЕР-2001 ФСНБ-2017 Минстроя России с использованием федеральных единичных расценок.

При составлении сметной документации учтены накладные расходы по видам строительно-монтажных работ согласно МДС 81-33.2004. Сметная прибыль начислена от ФОТ по видам строительно-монтажных работ в соответствии с МДС 81-25.2001.

Стоимость строительно-монтажных работ определена в базисном уровне цен 2000 г. с пересчетом в текущий уровень цен на I квартал 2019 г. путем применения индекса пересчета к СМР – 6,43 (прочие объекты) согласно письму Минстроя России от 22.01.2019 № 1408-ЛС/09 (приложение № 1), к прочим затратам 10,41 (приложение №2).

Генеральная подрядная организация по строительству не определена.

В главе 12 «Проектные и изыскательские работы, авторский надзор» предусмотрены средства на проектные работы в соответствии со сметой на проектные работы. Учтены затраты на проведение проверки достоверности определения сметной стоимости в соответствии с постановлением администрации Курской области «О порядке проведения проверки достоверности определения сметной стоимости работ по благоустройству дворовых территорий при реализации мероприятий приоритетного проекта «Формирование комфортной городской среды» от 07.03.2018 года №187-па.

Согласно п.4.100 МДС 81-35.2004 учтены затраты связанные с уплатой налога на добавленную стоимость (20%).

Затраты по сводному расчету определились в сумме:

Всего ФЕР-2001	51,95 тыс. руб.
В том числе СМР	48,84 тыс. руб.
Всего в текущем уровне на 1 кв. 2019 г.	328,61 тыс. руб.
В том числе СМР	314,04 тыс. руб.
НДС 20%	63,64 тыс. руб.
Всего с НДС	392,25тыс. руб.

Главный инженер проекта А.А. Воробьёв

Российская Федерация, г. Курск, ИНН 463203782929, Воробьев Андрей Александрович, ОГРН 313463210200121, индивидуальный предприниматель

Взаим.Инв.№	Подпись и дата	Инв.№ подл

Форма № 1

Заказчик Администрация поселка Хомутовка Хомутовского района Курской области

(наименование организации)

"Утвержден" « » 2019 г.

Сводный сметный расчет в сумме 392,25 тыс. руб.
В том числе возвратных сумм тыс. руб.

(ссылка на документ об утверждении)

« » 2019 г.

СВОДНЫЙ СМЕТНЫЙ РАСЧЕТ СТОИМОСТИ СТРОИТЕЛЬСТВА

Благоустройство дворовой территории по адресу: Курская область, поселок Хомутовка, ул. Кирова, МКД №19а

(наименование стройки)

Составлена в ценах по состоянию на 1 кв. 2019 г.

№ пп	Номера сметных расчетов и смет	Наименование глав, объектов, работ и затрат	Сметная стоимость, тыс. руб.				Общая сметная стоимость, тыс. руб.
			строитель-ных работ	монтажных работ	оборудования, мебели, инвентаря	прочих	
1	2	3	4	5	6	7	8
Глава 2. Основные объекты строительства							
1	02-01	благоустройство территории парка	46,68	2,16			48,84
		Итого по Главе 2. "Основные объекты строительства"	46,68	2,16			48,84
Глава 12. Публичный технологический и ценовой аудит, проектные и изыскательские работы							
2	муниципальный контракт №19, Смета ПИР	Проектные работы				2,71	2,71
3	Постановление администрации Курской области от 07.03.2018 г. №187-па	Проверка достоверности сметной стоимости - 10,41				0,40	0,40
		Итого по Главе 12. "Публичный технологический и ценовой аудит, проектные и изыскательские работы"				3,11	3,11
		Итого по Главам 1-12	**46,68**	**2,16**		**3,11**	**51,95**

1	2	3	4	5	6	7	8
		пересчет затрат в цены 1 кв. 2019 г.					
4	**Письмо Минстроя России от 22.01.2019 г. №1408-ЛС/09 приложение 1**	СМР - 6,43 (прочие объекты)	300,15	13,89			314,04
5	**муниципальный контракт №19, Смета ПИР**	Проектные работы				10,40 10,080	10,40
6	Постановление администрации Курской области от 07.03.2018 г. №187-па	Проверка достоверности сметной стоимости - 10,41*0,4				4,17	4,17
		Итого в ценах 1 кв. 2019 г.	**300,15**	**13,89**		**14,57**	**328,61**
Налоги и обязательные платежи							
7	МДС 81-35.2004 п.4.100	НДС-20% (без проектных работ)	60,03	2,78		0,83	63,64
		Итого по сводному расчету	**360,18**	**16,67**		**15,40**	**392,25**

150 90

Глава поселка Хомутовка: _____ А.К. Маслов
(должность, подпись, расшифровка)

М.П.

Директор "ИП Воробьёв А.А.": _____ А.А. Воробьёв
(должность, подпись, расшифровка)

ГИП: _____ А.А. Воробьёв
(должность, подпись, расшифровка)

Воробьев Андрей Алексеевич
ОГРН 313463210200121
ИНДИВИДУАЛЬНЫЙ ПРЕДПРИНИМАТЕЛЬ

Гранд-Смета (вер.9.0)

СОГЛАСОВАНО:

_____

" _____ " _____ 2019 г.

УТВЕРЖДАЮ:

_____

" _____ " _____ 2019 г.

Благоустройство дворовой территории по адресу: Курская область, поселок Хомутовка, ул. Октябрьская, МКД №19а

(наименование стройки)

ЛОКАЛЬНЫЙ СМЕТНЫЙ РАСЧЕТ № 02-01-01

(локальная смета)

на благоустройство дворовой территории МКД №19а

(наименование работ и затрат, наименование объекта)

Основание: 5.03.2019-ЭП

Сметная стоимость 48,838 тыс. руб.

строительных работ 46,681 тыс. руб.

монтажных работ 2,157 тыс. руб.

Средства на оплату труда 1,436 тыс. руб.

Сметная трудоемкость 101,42 чел.час

Составлен(а) в ФЕР-2001 Минстой России в ред. 2017 г. с изм. 1-4

№ пп	Обосно-вание	Наименование	Ед. изм.	Кол.	Стоимость единицы, руб.				Общая стоимость, руб.					Т/з осн. раб.на ед.	Т/з осн. раб. Всего	Общая масса оборудования, т
					Всего	В том числе			Оборудование	Всего	В том числе					
						Осн.З/п	Эк.Маш	З/пМех			Осн.З/п	Эк.Маш	З/пМех			
1	2	3	4	5	6	7	8	9	10	11	12	13	14	15	16	17
Раздел 1. местный проезд																
1	**ФЕРр68-10-1** *Приказ Минстроя России от 30.12.2016 №1039/пр*	Устройство выравнивающего слоя из асфальтобетонной смеси: с применением укладчиков асфальтобетона	100 т	0,453	50446,6	292,7	3689,9	412,19		22852	133	1672	187	29,99	13,59	
2	**ФССЦ-04.2.01.02-0011** *Приказ Минстроя России от 30.12.2016 №1039/пр*	Смеси асфальтобетонные дорожные, аэродромные и асфальтобетон (горячие для пористого асфальтобетона щебеночные и гравийные), марка: I	т	-45,753	459,91					-21042						
3	**ФССЦ-04.2.01.01-0041** *Приказ Минстроя России от 30.12.2016 №1039/пр*	Смеси асфальтобетонные дорожные, аэродромные и асфальтобетон (горячие для плотного асфальтобетона мелко и крупнозернистые, песчаные), марка: III, тип В	т	45,753	267,99					12261						

1	2	3	4	5	6	7	8	9	10	11	12	13	14	15	16	17
10	**ФЕР06-01-001-01** *Приказ Минстроя России от 30.12.2016 №1039/пр*	Устройство бетонной подготовки	100 м3	0,008	3897,23	1404	1587,7	244,51		31	11	13	2	180	1,44	
Н	1. 04.1.02.06	Бетон	м3	102 0,816												
11	**ФССЦ-04.1.02.05-0038** *Приказ Минстроя России от 30.12.2016 №1039/пр*	Бетон тяжелый, крупность заполнителя: 20 мм, класс В3,5 (М50)	м3	0,816	520					424						
12	**ФЕР06-01-015-06 Приказ Минстроя России от 30.12.2016 №1039/пр** *ПРИМ*	Установка МАФ	т	1,02	958,14	445,69	440,24	54,14		977	455	449	55	46,33	47,26	
Н	1. 07.2.07.13	Конструкции стальные	т	1 1,02												
13	**ФССЦ-15.2.03.04-0081** *Приказ Минстроя России от 30.12.2016 №1039/пр*	Скамья, тип 3 (со **спинк**ой, с металлическими **подлок**отниками)	шт	6	1883,98					11304						
14	**ФССЦ-15.2.03.06-0013** *Приказ Минстроя России от 30.12.2016 №1039/пр*	Урна металлическая опрокидывающаяся	шт	6	524,2					3145						
Итого прямые затраты по разделу в базисных ценах										15898	483	462	57		50,94	
Накладные расходы										563						
Сметная прибыль										348						
Итого по разделу 2 установка малых форм										**16809**					**50,94**	
Раздел 3. установка светильника																
15	**ФЕРм08-02-146-01** *Приказ Минстроя России от 30.12.2016 №1039/пр*	Кабель до 35 кВ с креплением накладными скобами, масса 1 м кабеля: до 0,5 кг по стене	100 м	0,7	751,97	113,61	576,58	55,11		526	80	404	39	11,81	8,27	
16	**ФЕРм08-02-363-01** *Приказ Минстроя РФ от 30.01.14 №31/пр*	Кронштейны специальные на опорах для светильников сварные металлические, количество рожков: 1	1 шт.	3	198,07	26,64	155,7	14,58		594	80	467	44	2,73	8,19	

1	2	3	4	5	6	7	8	9	10	11	12	13	14	15	16	17
7	**ФЕРм08-02-369-02** *Приказ Минстроя РФ от 30.01.14 №31/пр*	Светильник, устанавливаемый вне зданий с лампами: люминесцентными	1 шт.	3	169,25	19,64	100,05	9,32		508	59	300	28	1,87	5,61	
атериалы, не учтенные сборником																
8	**ФССЦ-21.2.01.01-0062** *Приказ Минстроя России от 30.12.2016 №1039/пр*	Провода самонесущие изолированные для воздушных линий электропередачи с алюминиевыми жилами марки: СИП-4 2х16-0,6/1,0	1000 м	0,07	4805,96					336						
9	**прайс №2**	Светильник светодиодный ДКУ 100 "Победа" LED-100-ШБ1/К50 *МАТ=6941/6,43/1,2*	**шт**	3	899,56					2699						
0	**прайс №1**	Кронштейн для консольных светильников настенный *МАТ=308,88/6,43/1,2*	**шт**	3	40,03					120						
того прямые затраты по разделу в базисных ценах										4783	219	1171	111		22,07	
акладные расходы										314						
метная прибыль										215						
того по разделу 3 установка светильника										**5312**					**22,07**	
ИТОГИ ПО СМЕТЕ:																
того прямые затраты по смете в базисных ценах										46325	978	4236	458		101,42	
акладные расходы										1559						
В том числе, справочно:																
80% ФОТ (от 17) (Поз. 9)										14						
95% ФОТ (от 330) (Поз. 15-17)										314						
104% ФОТ (от 320) (Поз. 1-2)										333						
105% ФОТ (от 523) (Поз. 10-12)										549						
142% ФОТ (от 246) (Поз. 4, 6)										349						
метная прибыль										954						
В том числе, справочно:																
45% ФОТ (от 17) (Поз. 9)										8						
60% ФОТ (от 320) (Поз. 1-2)										192						
65% ФОТ (от 853) (Поз. 10-12, 15-17)										555						
95%*0,85 ФОТ (от 246) (Поз. 4, 6)										199						
Итоги по смете:																
Итоги по Строительным работам																
Благоустройство (ремонтно-строительные)										2335					13,59	
Автомобильные дороги										24382					14,82	
Земляные работы, выполняемые ручным способом										39					2,24	
Бетонные и железобетонные монолитные конструкции в промышленном строительстве										2321					48,7	
Материалы										14449						
Линии электропередачи										3155						
Итого										46681					79,35	

1	2	3	4	5	6	7	8	9	10	11	12	13	14	15	16	17
Итоги по Монтажным работам																
Электромонтажные работы на других объектах										2157					22,07	
Итого										2157					22,07	
Итого										48838					101,42	
В том числе:																
Материалы										41111						
Машины и механизмы										4236						
ФОТ										1436						
Накладные расходы										1559						
Сметная прибыль										954						
ВСЕГО по смете										**48838**					**101,42**	

Составил: _____ Арефьева Е.С.
(должность, подпись, расшифровка)

Ведомость объёмов работ

Благоустройство дворовой территории по адресу: Курская область, поселок Хомутовка, ул. Кирова, МКД №19а

№ пп	№ в ЛСР	Наименование работ	Ед. изм.	Кол-во	Ссылки на чертежи	Формула расчёта, расчёт объёмов работ и расхода материалов
1	2	3	4	5	6	7
площадки перед подъездом						
1	1-3	Устройство выравнивающего слоя из асфальтобетонной смеси марка: III, тип В: с применением укладчиков асфальтобетона	т	45,3	5.10.2018-ЭП л.1,2	(0,05*387*2,343)
2	4-5	Розлив вяжущих материалов эмульсии ЭБК-1	т	0,1935	5.10.2018-ЭП л.1,2	0,5*387/1000
3	6-8	Устройство покрытия толщиной 4 см из горячих асфальтобетонных смесей плотных мелкозернистых марка: III, тип В, плотность каменных материалов: 2,5-2,9 т/м3	м2	387	5.10.2018-ЭП л.1,2	
установка малых форм						
4	9	Копание ям вручную без креплений для стоек и столбов: без откосов глубиной до 0,7 м, группа грунтов 2	м3	0,8	5.10.2018-ЭП л.2	(окр(0,3*0,3*3,14/4*0,4*30;1))
5	10-11	Устройство бетонной подготовки из бетона В3,5	м3	0,8	5.10.2018-ЭП л.2	
6	12	**Установка МАФ**	т	0,17	5.10.2018-ЭП л.2	0,122+0,048
7	13	Скамья, тип 3 (со спинкой, с металлическими подлокотниками)	шт	6	5.10.2018-ЭП л.2	
8	14	Урна металлическая опрокидывающаяся	шт	6	5.10.2018-ЭП л.2	
установка светильника						
9	15,18	СИП-4 2х16-0,6/1,0 с креплением накладными скобами, масса 1 м кабеля: до 0,5 кг по стене	м	70	5.10.2018-ЭП л.2	

1	2	3	4	5	6	7
10	16,19	Кронштейн для консольных светильников настенный	1 шт.	3	5.10.2018-ЭП л.2	
11	17,20	Светильник светодиодный ДКУ 100 "Победа" LED-100-ШБ1/К50	1 шт.	3	5.10.2018-ЭП л.2	

Составил: _____ /Арефьева Е.С./

Проверил: _____ /Воробьев А.А./

Мониторинг цен

объект : Благоустройство дворовой территории по адресу: Курская область, поселок Хомутовка, ул. Кирова, МКД №9

№ п/п	Наименование материала	Поставщик №1	Цена поставщика №1	Поставщик №2	Цена поставщика №2	Поставщик №3	Цена поставщика №3
1	Светильник светодиодный ДКУ 100 "Победа" LED-100-ШБ1/К50	ООО "ЭК ГЭС МСК"	6941	ООО ЭТМ	7675,04	Русский Свет	7534,8
2	Кронштейн для консольных светильников на стену	АВС-Электро	308,88	ООО ЭТМ	362,47	ЕКС-Электромаркет	650

Составил Арефьева Е.С.

Автономное учреждение Курской области

ГОСУДАРСТВЕННАЯ ЭКСПЕРТИЗА ПРОЕКТОВ КУРСКОЙ ОБЛАСТИ

305004, г. Курск, ул. Димитрова, 96/1, тел./факс 58-54-03/58-54-11, E-mail: info@oblexpert.ru

12.04.2019г. № 01-18/01-599

Главе поселка Хомутовка
Хомутовского района
Курской области
Э.А. Земцову

Администрация поселка Хомутовка Хомутовского района Курской области заявлением от 28.03.2019г. представила на проверку сметную документацию на выполнение работ по объекту: «Благоустройство дворовой территории многоквартирного жилого дома по адресу: Курская область, Хомутовский район, поселок Хомутовка, ул. Октябрьская, д.19а».

Проверка проводится в соответствии с постановлением Администрации Курской области от 07.03.2018г. №187-па в ред. от 29.03.2018 № 255-па «О проведении проверки достоверности определения сметной стоимости работ по благоустройству дворовых и общественных территорий при реализации мероприятий приоритетного проекта «Формирование комфортной городской среды».

Основание для проведения проверки – договор с Администрацией поселка Хомутовка Хомутовского района Курской области от 28 марта 2019г. № 136-СБ-19.

Дизайн-проект и сметную документацию выполнил ИП Воробьев А.А.

Работы по благоустройству территории выполняются с привлечением средств федерального, областного и муниципального бюджетов.

Согласно приложению №3 к муниципальной программе «Формирование современной городской среды в поселке Хомутовка Хомутовского района Курской области на 2018-2022 годы» объем выделенных лимитов бюджетных ассигнований на 2019 год на выполнение работ по благоустройству поселка Хомутовка Хомутовского района Курской области составляет 1977774,00 руб.

Сметой предусмотрено выполнение следующих работ:

-устройство асфальтобетонного покрытия площадки перед домом;

-установка элементов МАФ (скамеек, урн);

-монтаж светильника уличного с кронштейном над подъездом.

Общая сметная стоимость работ по благоустройству дворовой территории в ценах на дату представления сметной документации для проведения проверки:

Наименование статей затрат	В ценах 2001г., тыс. руб.	В текущем уровне цен 1 квартала 2019г. тыс. руб. (с НДС)
Всего	46,68	392,25
в том числе:		
-строительно-монтажные работы	46,68	392,25

При разработке сметной документации применена федеральная сметно-нормативная база 2001г. в редакции 2017г.

Накладные расходы и сметная прибыль в локальных сметных расчетах определены от ФОТ по видам работ в соответствии с МДС 81-33.2004 (прил. 1) и МДС-81-25.2001 с учетом приложений письма Росстроя от 18.11.2004 №АП-5536/06 «О порядке применения нормативов сметной прибыли в строительстве».

В процессе проведения проверки, пересчет в текущий уровень цен выполнен базисно-индексным методом с применением индексов цен, установленных письмом Минстроя России № 1408-ЛС/09 от 22.01.2019 по объектам строительства на стоимость строительно-монтажных работ- 6,43 по состоянию на 1 квартал 2019г.

Сумма налога на добавленную стоимость (НДС) в размере 20% включена в сметную стоимость объекта в текущем уровне цен за итогом сводного сметного расчета согласно п.4.100 МДС 81-35.2004.

В процессе проведения проверки сметной стоимости работ по благоустройству дворовой территории в сметную документацию внесены изменения:

-откорректирована площадь асфальтобетонного покрытия площадки перед домом и принята в соответствии с дизайн-проектом.

Наименование статей затрат	В ценах 2001г., тыс. руб.	В текущем уровне цен 1 квартала 2019г. тыс. руб. (с НДС)
Всего	45,20	380,83
в том числе:		
-строительно-монтажные работы	45,20	380,83

Сметная стоимость работ по объекту: Благоустройство дворовой территории многоквартирного жилого дома по адресу: Курская область, Хомутовский район, поселок Хомутовка, ул. Октябрьская, д.19а» определена в соответствии с МДС 81-35.2004 «Методика определения сметной стоимости строительной продукции на территории Российской Федерации».

Директор А.А.Жиляев

Исп. Н.А. Кондратюк
(8-4712-50-02-70 (доб. 41)

ИНДИВИДУАЛЬНЫЙ ПРЕДПРИНИМАТЕЛЬ
ВОРОБЬЁВ АНДРЕЙ АЛЕКСЕЕВИЧ

305019 Курск, ул. Нижняя Раздельная, д. 41 тел. 8 (920) 267-37-86
E-mail: andr.vorobyev@gmail.com

СОГЛАСОВАНО
Глава муниципального образования
«поселок Хомутовка» Хомутовского района
Курской области
_____ Э.А.Земцов
«____» _____ 2019 г.

Дизайн-проект благоустройства дворовой территории многоквартирного жилого дома № 9 по адресу: п. Хомутовка, ул. Кирова, д.9

Том 1

Заказчик: Администрация муниципального образования «поселок Хомутовка» Хомутовского района Курской области

г. Курск 2018 г.

Инв. № подл.	Подп. и дата	Инв. № дубл.	Взам. инв. №	Подп. и дата

СОСТАВ ПРОЕКТА

№ п/п	Обозначение	Наименование	Примечание
1		Том 1. Дизайн-проект благоустройства дворовой территории многоквартирного жилого дома № 9 по адресу п. Хомутовка, ул. Кирова, д.9	
2		Том 2. Сметы к дизайн проекту благоустройства дворовой территории многоквартирного жилого дома № 9 по адресу п. Хомутовка, ул. Кирова, д.9	

Подп. и дата

Взам. инв.

Инв. № дубл.

Подп. и дата

Инв. № подп

Лит	Изм.	№ докум.	Подп.	Дата				
					Состав проекта		Лист	Листов
Разраб.		Воробьев А.А.					2	6
Пров.								
Т. контр.								
Н. контр.								
Утв.		Воробьев А.А.						

ИП Воробьёв А.А.

СОДЕРЖАНИЕ

Обозначение	Наименование	Примечание
С	Содержание тома	
СП	Состав проектной документации	
ПЗ	Пояснительная записка	
	Заявка на благоустройство дворовой территории многоквартирного жилого дома № 9 по адресу п. Хомутовка, ул. Кирова, д.9	
	Графическая часть	
Лист 1	План благоустройства территории	
Лист 2	Экспликация элементов благоустройства	
Лист 3	Ведомость объема работ	

Подп. и дата

Взам. инв. №

Инв. № дубл.

Подп. и дата

Инв. № подп

Лит	Изм.	№ докум.	Подп.	Дата
Разраб.		Воробьев А.А.		
Пров.				
Т. контр.				
Н. контр.				

Состав проекта

Лист 9 | Листов 6

ИП Воробьёв А.А.

ВЕДОМОСТЬ ОБЪЕМА РАБОТ

№ п/п	Наименование ремонтно-восстановительных работ	Ед.изм.	Объем работ
1	Ремонт асфальтобетонного покрытия проезда	кв.м.	60

ВЕДОМОСТЬ ОБЪЕМА РАБОТ

№ п/п	Наименование	Ед.изм.	Количество
1	Скамья парковая	шт.	1
2	Урна арочная с крышкой	шт.	1
3	Светильник консольный уличный настенный над подъездом	шт.	1

Подп. и дата | Взам. инв. | Инв. № дубл. | Подп. и дата | Инв. № подл

Лит	Изм.	№ докум.	Подп.	Дата
Разраб.		Воробьев А.А.		
Пров.				
Т. контр.				
Н. контр.				
Утв.		Воробьев А.А.		

Состав проекта

Лит	Лист	Листов
	4	6

ИП Воробьев А.А.

ПОЯСНИТЕЛЬНАЯ ЗАПИСКА

Настоящий Дизайн-проект разработан в соответствии с Градостроительным кодексом Российской Федерации, Земельным кодексом Российской Федерации, Федеральным законом от 6 октября 2003 года № 131-ФЗ «Об общих принципах организации местного самоуправления в Российской Федерации», от 10 января 2002 года № 7-ФЗ «Об охране окружающей среды», Правилами предоставления и распределения субсидий из федерального бюджета бюджетам субъектов Российской Федерации на поддержку государственных программ субъектов Российской Федерации и муниципальных программ формирования современной городской среды, утверждённых Постановлением Правительства Российской Федерации от 10 февраля 2017 года № 169, методическими рекомендациями для подготовки правил благоустройства территорий поселений, городских округов, внутригородских районов, утверждёнными Приказом Министерства строительства и жилищно-коммунального хозяйства Российской Федерации от 13 апреля 2017 года № 711/пр, Уставом муниципального образования «поселок Хомутовка» Хомутовского района Курской области, направлены на организацию благоустройства территории поселка Хомутовка Курской области в целях формирования безопасной, комфортной и привлекательной среды муниципального образования.

В настоящее время общая территория многоквартирного жилого дома № 9 по улице Кирова, площадью 60,0 кв.м., нуждается в комплексном благоустройстве поскольку на указанной территории длительное время не проводились мероприятия по благоустройству дворовой территории.

Необходимость выполнения мероприятий по благоустройству в рамках дизайн- проекта обусловлена потребностью жителей многоквартирного дома в организации благоустройства территории в целях формирования современной комфортной среды.

Дизайн-проект благоустройства дворовой территории включает в себя:

1. Пояснительную записку (текстовая часть);
2. Заявку на благоустройство дворовой территории жилого дома №9 по ул. Кирова;
3. Схему благоустройства территории (графическая часть) в составе:
   - ситуационной схемы;
   - схемы благоустройства территории многоквартирного дома № 9 на подоснове ортофотоплана М 1:2000;
   - визуализации в виде фотографий состояния наиболее характерных элементов благоустройства территории;
   - визуализации в виде фотографий малых архитектурных форм благоустройства территории;
   - конструкций применяемых покрытий с их характеристиками;
4. Ведомость объёмов работ.

Ситуационная схема

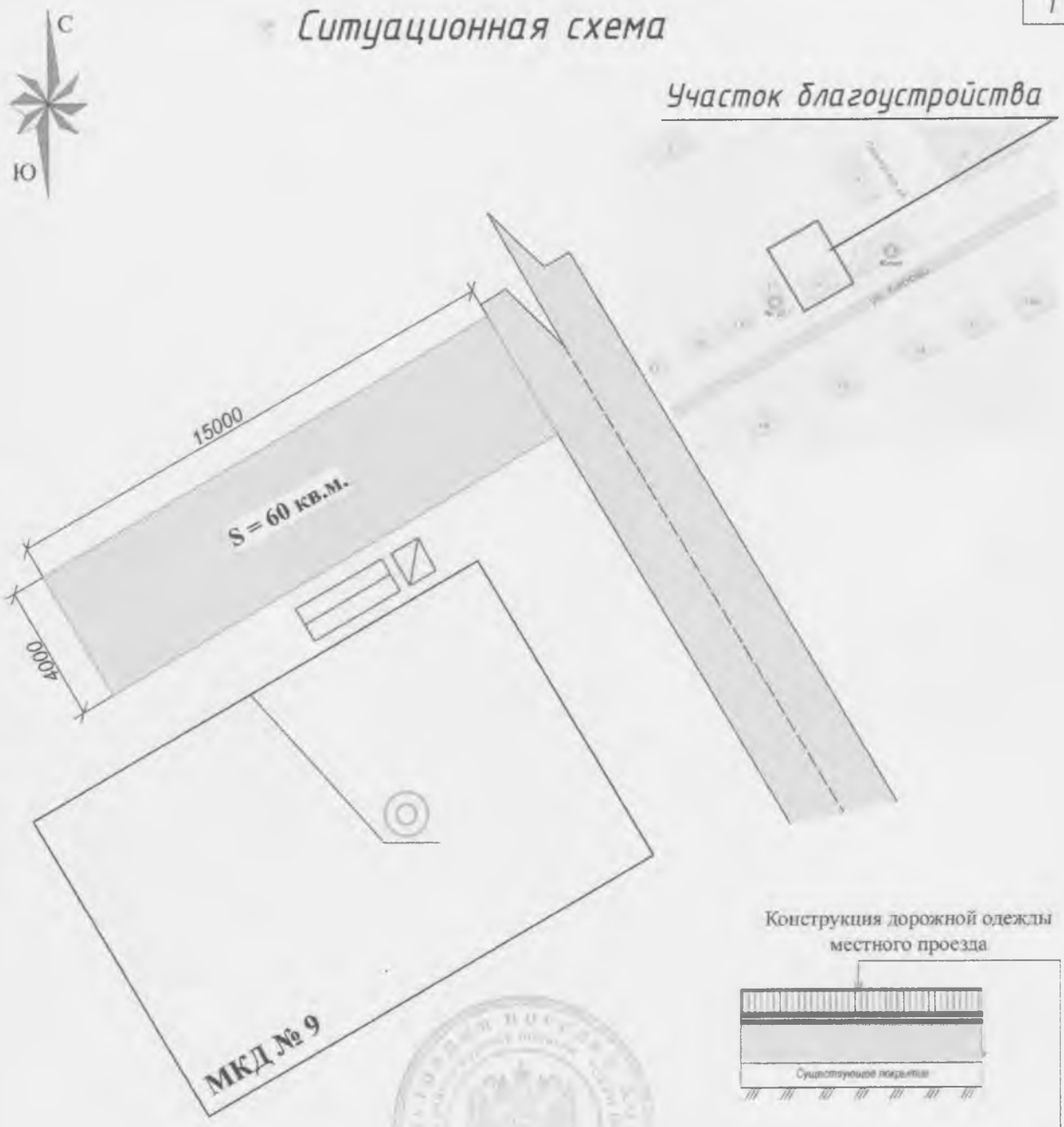

Конструкция дорожной одежды местного проезда

Покрытие из плотной м/з а/б смеси III марки, тип Б	- 4 см
Розлив эмульсии ЭБК-1	- 0,5 л/м²
Выравнивающий слой из плотной м/з а/б смеси	- 5 см
Существующее покрытие	

Арх.N _____

Изм.	Кол.уч.	Лист	N док.	Подпись	Дата
Разработ.		Воробьев			10.18
Проверил					
Н. контр.					
Рук.проекта		Воробьев			10.18

5.10.2018-ЭП

Курская обл., поселок Хомутовка

Благоустройство дворовой территории по адресу: Курская область, поселок Хомутовка, ул.Кирова, МКД №9

Стадия	Лист	Листов
ЭП		*

План благоустройства территории

ИП Воробьев А.А.

Взам. инв. N | Подпись и дата | Инв. N подл.

Формат А4

С
Ю

Экспликация элементов благоустройства

№ п/п	Наименование	Кол-во	Тип покрытия	Обозначение на схеме
1.	Площадка перед подъездом	60,0 м²	Асфальтобетон	
2.	Скамья парковая	1 шт.	Деревянная на металлических ножках	
3.	Урна арочная с крышкой	1 шт.	Металлическая, окрашенная синей эмалью	
4.	Светильник консольный уличный	1 шт.	Светильник уличный настенный над подъездом	
5.	Кронштейн крепления светильника уличного	1 шт.		
6.	Самонесущий изолированный провод СИП-4 2х16 (СИП-4 2х16)	10 м.п		

Взам. инв. N

Подпись и дата

Инв. N подл.

АрхN _____

Изм.	Кол.уч.	Лист	Nдок	Подпись	Дата
Разработ.					10,18
Проверил					
Н. контр.					
Рук.проекта	Воробьев				10,18

5.10.2018-ЭП

Курская обл., поселок Хомутовка

Благоустройство дворовой территории по адресу: Курская область, поселок Хомутовка, ул.Кирова, МКД №9

Стадия	Лист	Листов
ЭП	2	

Экспликация элементов благоустройства

ИП Воробьев А.А.

Формат А4

Урна арочная с крышкой

Скамья парковая

						5.10.2018-ЭП		
						Курская обл., поселок Хомутовка		
Изм.	Кол.уч.	Лист	Nдок	Подпись	Дата			
Разработ.					10,18	Благоустройство дворовой территории по адресу: Курская область, поселок Хомутовка, ул.Кирова, МКД №9	Стадия	Лист	Листов
Проверил								3	
Н. контр.						Визуализация элементов благоустройства	ИП Воробьев А.А.		
Рук.проекта		Воробьев			10,18				

Взам. инв. N

Подпись и дата

Инв. N подл.

Формат А4

ВЕДОМОСТЬ ТЕКСТОВЫХ ДОКУМЕНТОВ СМ

Обозначение	Наименование	Примечание
5.10.2018-СМ.С	Содержание	
5.10.2018-СМ.ПЗ	Пояснительная записка	
	Сводный сметный расчет	
	Локальный сметный расчет № 02-01-01 – благоустройство дворовой территории МКД №9	
	Ведомость объемов работ	
	Прайс-листы	
	Муниципальный контракт №19, смета на ПИР	
	Справки о дальности перевозки материалов	

ВЕДОМОСТЬ ССЫЛОЧНЫХ И ПРИЛАГАЕМЫХ ДОКУМЕНТОВ

Обозначение	Наименование	Примечание
от 22.01.2019 г. №1408-ЛС/09	Письмо Минстроя России	Приложение № 1,2,3,4
от 07.03.2018 г. №187-па	Постановление администрации Курской области	

Локальные сметы составлены по рабочим чертежам, ведомостям объемов.

Согласовано

Взаим. Инв.№

Подпись и дата

Инв.№ подл.

Изм.	Кол.	Лист	№док	Подпись	Дата
Директор		Воробьев			
ГИП		Воробьев			
Разработал		Арефьева			

5.10.2018-СМ

Благоустройство дворовой территории по адресу: Курская область, поселок Хомутовка, ул. Кирова, МКД №9

Сметная документация	Стадия	Лист	Листов
	П	1	2
Общие данные	ИП Воробьев А.А.		

ПОЯСНИТЕЛЬНАЯ ЗАПИСКА

к сметной документации: «Благоустройство дворовой территории по адресу: Курская область, поселок Хомутовка, ул. Кирова, МКД №9».

Место расположения объекта – пос. Хомутовка, Хомутовского района Курской области

Заказчик – Администрация поселка Хомутовка Хомутовского района Курской области

Нормативы цены строительства для объектов, аналогичных по назначению и данные об объектах-аналогах отсутствуют.

Сметная документация составлена в сметно-нормативной базе ФЕР-2001 ФСНБ-2017 Минстроя России с использованием федеральных единичных расценок.

При составлении сметной документации учтены накладные расходы по видам строительно-монтажных работ согласно МДС 81-33.2004. Сметная прибыль начислена от ФОТ по видам строительно-монтажных работ в соответствии с МДС 81-25.2001.

Стоимость строительно-монтажных работ определена в базисном уровне цен 2000 г. с пересчетом в текущий уровень цен на I квартал 2019 г. путем применения индекса пересчета к СМР – 6,43 (прочие объекты) согласно письму Минстроя России от 22.01.2019 № 1408-ЛС/09 (приложение № 1), к прочим затратам 10,41 (приложение №2).

Генеральная подрядная организация по строительству не определена.

В главе 12 «Проектные и изыскательские работы, авторский надзор» предусмотрены средства на проектные работы в соответствии со сметой на проектные работы. Учтены затраты на проведение проверки достоверности определения сметной стоимости в соответствии с постановлением администрации Курской области «О порядке проведения проверки достоверности определения сметной стоимости работ по благоустройству дворовых территорий при реализации мероприятий приоритетного проекта «Формирование комфортной городской среды» от 07.03.2018 года №187-па.

Согласно п.4.100 МДС 81-35.2004 учтены затраты связанные с уплатой налога на добавленную стоимость (20%).

Затраты по сводному расчету определились в сумме:

Всего ФЕР-2001	10,90 тыс. руб.
В том числе СМР	8,48 тыс. руб.
Всего в текущем уровне на 1 кв. 2019 г.	66,43 тыс. руб.
В том числе СМР	54,53 тыс. руб.
НДС 20%	11,74 тыс. руб.
Всего с НДС	78,16 тыс. руб.

Главный инженер проекта А.А. Воробьёв

РОССИЙСКАЯ ФЕДЕРАЦИЯ, г. КУРСК ИНН 463203782892 Воробьев Андрей Алексеевич ОГРН 313463210200121 ИНДИВИДУАЛЬНЫЙ ПРЕДПРИНИМАТЕЛЬ

Форма № 1

Заказчик Администрация поселка Хомутовка Хомутовского района Курской области

(наименование организации)

"Утвержден" « »_____2019 г.

Сводный сметный расчет в сумме 78,16 тыс. руб.
В том числе возвратных сумм тыс. руб.

(ссылка на документ об утверждении)

« »_____2019 г.

СВОДНЫЙ СМЕТНЫЙ РАСЧЕТ СТОИМОСТИ СТРОИТЕЛЬСТВА

Благоустройство дворовой территории по адресу: Курская область, поселок Хомутовка, ул. Кирова, МКД №9

(наименование стройки)

Составлена в ценах по состоянию на 1 кв. 2019 г.

№ пп	Номера сметных расчетов и смет	Наименование глав, объектов, работ и затрат	Сметная стоимость, тыс. руб.				Общая сметная стоимость, тыс. руб.
			строитель-ных работ	монтажных работ	оборудования, мебели, инвентаря	прочих	
1	2	3	4	5	6	7	8
Глава 2. Основные объекты строительства							
1	02-01	благоустройство территории парка	7,90	0,58			8,48
		Итого по Главе 2. "Основные объекты строительства"	7,90	0,58			8,48
Глава 12. Публичный технологический и ценовой аудит, проектные и изыскательские работы							
2	муниципальный контракт №19, Смета ПИР	Проектные работы				2,02	2,02
3	Постановление администрации Курской области от 07.03.2018 г. №187-па	Проверка достоверности сметной стоимости - 10,41				0,40	0,40
		Итого по Главе 12. "Публичный технологический и ценовой аудит, проектные и изыскательские работы"				2,42	2,42
		Итого по Главам 1-12	**7,90**	**0,58**		**2,42**	**10,90**

1	2	3	4	5	6	7	8
		пересчет затрат в цены 1 кв. 2019 г.					
4	**Письмо Минстроя России от 22.01.2019 г. №1408-ЛС/09 приложение 1**	СМР - 6,43 (прочие объекты)	50,80	3,73			54,53
5	**муниципальный контракт №19, Смета ПИР**	Проектные работы				7,73	7,73
6	Постановление администрации Курской области от 07.03.2018 г. №187-па	Проверка достоверности сметной стоимости - 10,41*0,4				4,17	4,17
		Итого в ценах 1 кв. 2019 г.	**50,80**	**3,73**		**11,90**	**66,43**
Налоги и обязательные платежи							
7	МДС 81-35.2004 п.4.100	НДС-20% (без проектных работ)	10,16	0,75		0,83	11,74
		Итого по сводному расчету	**60,96**	**4,48**		**12,73**	**78,16**

Глава поселка Хомутовка: _____ А.К. Маслов
(должность, подпись, расшифровка)

М.П.

Директор "ИП Воробьёв А.А.": _____ А.А. Воробьёв
(должность, подпись, расшифровка)

ГИП: _____ А.А. Воробьёв
(должность, подпись, расшифровка)

Гранд-Смета (вер.9.0)

ГЛАСОВАНО:

_____

"____" _____ 2019 г.

УТВЕРЖДАЮ:

_____

"_____" _____2019 г.

Благоустройство дворовой территории по адресу: Курская область, поселок Хомутовка, ул. Кирова, МКД №9

(наименование стройки)

ЛОКАЛЬНЫЙ СМЕТНЫЙ РАСЧЕТ № 02-01-01

(локальная смета)

на благоустройство дворовой территории МКД №9

(наименование работ и затрат, наименование объекта)

Основание: 5.03.2019-ЭП

Сметная стоимость 8,482 тыс. руб.

строительных работ 7,899 тыс. руб.

монтажных работ 0,583 тыс. руб.

Средства на оплату труда 0,263 тыс. руб.

Сметная трудоемкость 18,52 чел.час

Составлен(а) в ФЕР-2001 Минстрой России в ред. 2017 г. с изм. 1-4

Обосно-вание	Наименование	Ед. изм.	Кол.	Стоимость единицы, руб.				Общая стоимость, руб.					Т/з осн. раб.на ед.	Т/з осн. раб. Всего	Общая масса обору-дования, т
				Всего	В том числе			Обору-дование	Всего	В том числе					
					Осн.З/п	Эк.Маш	З/пМех			Осн.З/п	Эк.Маш	З/пМех			
2	3	4	5	6	7	8	9	10	11	12	13	14	15	16	17
дел 1. площадки перед подъездом															
ФЕРр68-10-1 *Приказ Минстроя России от 30.12.2016 №1039/пр*	Устройство выравнивающего слоя из асфальтобетонной смеси: с применением укладчиков асфальтобетона	100 т	0,07	50446,6	292,7	3689,9	412,19		3531	20	258	29	29,99	2,1	
ФССЦ-04.2.01.02-0011 *Приказ Минстроя России от 30.12.2016 №1039/пр*	Смеси асфальтобетонные дорожные, аэродромные и асфальтобетон (горячие для пористого асфальтобетона щебеночные и гравийные), марка: I	т	-7,07	459,91					-3252						

1	2	3	4	5	6	7	8	9	10	11	12	13	14	15	16	17
3	**ФССЦ-04.2.01.01-0041** *Приказ Минстроя России от 30.12.2016 №1039/пр*	Смеси асфальтобетонные дорожные, аэродромные и асфальтобетон (горячие для плотного асфальтобетона мелко и крупнозернистые, песчаные), марка: III, тип В	т	7,07	267,99					1895						
4	**ФЕР27-06-026-01** *Приказ Минстроя России от 30.12.2016 №1039/пр*	Розлив вяжущих материалов	т	0,03	39,1		39,1	7,15		1		1				
1	1. 01.2.01.02	Битум	т	1,03 0,0309												
5	**ФССЦ-01.2.03.07-0024** *Приказ Минстроя России от 30.12.2016 №1039/пр*	Эмульсия битумно-катионная, марка ЭБК-1	т	0,0309	1923,08					59						
5	**ФЕР27-06-020-01** *Приказ Минстроя России от 30.12.2016 №1039/пр*	Устройство покрытия толщиной 4 см из горячих асфальтобетонных смесей плотных мелкозернистых типа АБВ, плотность каменных материалов: 2,5-2,9 т/м3	1000 м2	0,06	2984,49	368,45	2385,4	263,01		179	22	143	16	38,3	2,3	
1	1. 01.2.01.02	Битум	т	0,0108 0.000648												
1	2. 04.2.01.04	Смесь асфальтобетонная	т	96,6 5,796												
1	**ФССЦ-01.2.03.07-0024** *Приказ Минстроя России от 30.12.2016 №1039/пр*	Эмульсия битумно-катионная, марка ЭБК-1	т	0,000648	1923,08					1						
	ФССЦ-04.2.01.01-0041 *Приказ Минстроя России от 30.12.2016 №1039/пр*	Смеси асфальтобетонные дорожные, аэродромные и асфальтобетон (горячие для плотного асфальтобетона мелко и крупнозернистые, песчаные), марка: III, тип В	т	5,796	267,99					1553						
ого прямые затраты по разделу в базисных ценах										3967	42	402	45		4,4	
кладные расходы										105						
етная прибыль										60						
ого по разделу 1 площадки перед подъездом										**4132**					**4,4**	
здел 2. установка малых форм																

	2	3	4	5	6	7	8	9	10	11	12	13	14	15	16	17
	ФЕР01-02-058-02 *Приказ Минстроя России от 30.12.2016 №1039/пр*	Копание ям вручную без креплений для стоек и столбов: без откосов глубиной до 0,7 м, группа грунтов 2	100 м3	0,001	2184	2184				2	2			280	0,28	
0	**ФЕР06-01-001-01** *Приказ Минстроя России от 30.12.2016 №1039/пр*	Устройство бетонной подготовки	100 м3	0,001	3897,23	1404	1587,7	244,51		4	1	2		180	0,18	
	1. 04.1.02.06	Бетон	м3	102 0,102												
	ФССЦ-04.1.02.05-0038 *Приказ Минстроя России от 30.12.2016 №1039/пр*	Бетон тяжелый, крупность заполнителя: 20 мм, класс В3,5 (М50)	м3	0,102	520					53						
2	**ФЕР06-01-015-06 Приказ Минстроя России от 30.12.2016 №1039/пр** *ПРИМ*	Установка МАФ	т	0,17	958,14	445,69	440,24	54,14		163	76	75	9	46,33	7,88	
	1. 07.2.07.13	Конструкции стальные	т	1 0,17												
	ФССЦ-15.2.03.04-0081 *Приказ Минстроя России от 30.12.2016 №1039/пр*	Скамья, тип 3 (со спинкой, с металлическими подлокотниками)	шт	1	1883,98					1884						
	ФССЦ-15.2.03.06-0013 *Приказ Минстроя России от 30.12.2016 №1039/пр*	Урна металлическая опрокидывающаяся	шт	1	524,2					524						
ого прямые затраты по разделу в базисных ценах										2630	79	77	9		8,34	
кладные расходы										92						
етная прибыль										57						
ого по разделу 2 установка малых форм										**2779**					**8,34**	
здел 3. установка светильника																

1	2	3	4	5	6	7	8	9	10	11	12	13	14	15	16	17
5	**ФЕРм08-02-146-01** *Приказ Минстроя России от 30.12.2016 №1039/пр*	Кабель до 35 кВ с креплением накладными скобами, масса 1 м кабеля: до 0,5 кг по стене	100 м	0,1	751,97	113,61	576,58	55,11		75	11	58	6	11,81	1,18	
6	**ФЕРм08-02-363-01** *Приказ Минстроя РФ от 30.01.14 №31/пр*	Кронштейны специальные на опорах для светильников сварные металлические, количество рожков: 1	1 шт.	1	198,07	26,64	155,7	14,58		198	27	156	15	2,73	2,73	
7	**ФЕРм08-02-369-02** *Приказ Минстроя РФ от 30.01.14 №31/пр*	Светильник, устанавливаемый вне зданий с лампами: люминесцентными	1 шт.	1	169,25	19,64	100,05	9,32		169	20	100	9	1,87	1,87	
атериалы, не учтенные сборником																
8	**ФССЦ-21.2.01.01-0062** *Приказ Минстроя России от 30.12.2016 №1039/пр*	Провода самонесущие изолированные для воздушных линий электропередачи с алюминиевыми жилами марки: СИП-4 2х16-0,6/1,0	1000 м	0,01	4805,96					48						
9	**прайс №1**	Кронштейн для консольных светильников настенный *МАТ=308,88/6,43/1,2*	шт	1	40,03					40						
0	**прайс №2**	Светильник светодиодный ДКУ 100 "Победа" LED-100-ШБ1/К50 *МАТ=6941/6,43/1,2*	шт	1	899,56					900						
того прямые затраты по разделу в базисных ценах										1430	58	314	30		5,78	
акладные расходы										84						
метная прибыль										57						
того по разделу 3 установка светильника										**1571**					**5,78**	
ИТОГИ ПО СМЕТЕ:																
того прямые затраты по смете в базисных ценах										8027	179	793	84		18,52	
акладные расходы										281						
В том числе, справочно:																
80% ФОТ (от 2) (Поз. 9)										2						
95% ФОТ (от 88) (Поз. 15-17)										84						
104% ФОТ (от 49) (Поз. 1-2)										51						
105% ФОТ (от 86) (Поз. 10-12)										90						
142% ФОТ (от 38) (Поз. 4, 6)										54						
метная прибыль										174						
В том числе, справочно:																
45% ФОТ (от 2) (Поз. 9)										1						
60% ФОТ (от 49) (Поз. 1-2)										29						
65% ФОТ (от 174) (Поз. 10-12, 15-17)										113						
95%*0,85 ФОТ (от 38) (Поз. 4, 6)										31						
тоги по смете:																

2	3	4	5	6	7	8	9	10	11	12	13	14	15	16	17
оги по Строительным работам															
лагоустройство (ремонтно-строительные)									359					2,1	
втомобильные дороги									3773					2,3	
емляные работы, выполняемые ручным способом									5					0,28	
етонные и железобетонные монолитные конструкции в промышленном строительстве									366					8,06	
Материалы									2408						
инии электропередачи									988						
того									7899					12,74	
оги по Монтажным работам															
лектромонтажные работы на других объектах									583					5,78	
того									583					5,78	
ого									8482					18,52	
том числе:															
Материалы									7055						
Машины и механизмы									793						
ФОТ									263						
Накладные расходы									281						
Сметная прибыль									174						
ЕГО по смете									**8482**					**18,52**	

Составил: _____ Арефьева Е.С.

(должность, подпись, расшифровка)

Ведомость объёмов работ

Благоустройство дворовой территории но адресу: Курская область, поселок Хомутовка, ул. Кирова, МКД №9

№ пп	№ в ЛСР	Наименование работ	Ед. изм.	Кол-во	Ссылки на чертежи	Формула расчёта, расчёт объёмов работ и расхода материалов
1	2	3	4	5	6	7
площадки перед подъездом						
1	1-3	Устройство выравнивающего слоя из асфальтобетонной смеси марка: III, тип В: с применением укладчиков асфальтобетона	т	7	5.10.2018-ЭП л.1,2	(0,05*60*2,343)
2	4-5	Розлив вяжущих матерналов эмульсии ЭБК-1	т	0,03	5.10.2018-ЭП л.1,2	0,5*60/1000
3	6-8	Устройство покрытия толщиной 4 см из горячих асфальтобетонных смесей плотных мелкозернистых марка: III, тип В, плотность каменных материалов: 2,5-2,9 т/м3	м2	60	5.10.2018-ЭП л.1,2	
установка малых форм						
4	9	Копание ям вручную без креплений для стоек и столбов: без откосов глубиной до 0,7 м, группа грунтов 2	м3	0,1	5.10.2018-ЭП л.2	(окр(0,3*0,3*3,14/4*0,4*5;1))
5	10-11	Устройство бетоиной подготовки из бетоиа В3,5	м3	0,1	5.10.2018-ЭП л.2	(окр(0,3*0,3*3,14/4*0,4*5;1))
6	12	**Установка МАФ**	т	0,17	5.10.2018-ЭП л.2	0,122+0,048
7	13	Скамья, тип 3 (со спинкой, с металлическими подлокотниками)	шт	1	5.10.2018-ЭП л.2	
8	14	Урна металлическая опрокидывающаяся	шт	1	5.10.2018-ЭП л.2	
установка светильника						
9	15,18	СИП-4 2х16-0,6/1,0 с креплением накладными скобами, масса 1 м кабеля: до 0,5 кг по стене	м	10	5.10.2018-ЭП л.2	

1	2	3	4	5	6	7
10	16,19	Кронштейн для консольных светильников настенный	1 шт.	1	5.10.2018-ЭП л.2	
11	17,20	Светильник светодиодный ДКУ 100 "Победа" LED-100-ШБ1/К50	1 шт.	1	5.10.2018-ЭП л.2	

Составил: _____/Арефьева Е.С./

Проверил: _____/Воробьев А.А./

Мониторинг цен

объект : Благоустройство дворовой территории по адресу: Курская область, поселок Хомутовка, ул. Кирова, МКД №9

№ п/п	Наименование материала	Поставщик №1	Цена поставщика №1	Поставщик №2	Цена поставщика №2	Поставщик №3	Цена поставщика №3
1	Светильник светодиодный ДКУ 100 "Победа" LED-100-ШБ1/К50	ООО "ЭК ГЭС МСК"	6941	ООО ЭТМ	7675,04	Русский Свет	7534,8
2	Кронштейн для консольных светильников на стену	АВС-Электро	308,88	ООО ЭТМ	362,47	ЕКС-Электромаркет	650

Составил_____ Арефьева Е.С.

Автономное учреждение Курской области

ГОСУДАРСТВЕННАЯ ЭКСПЕРТИЗА ПРОЕКТОВ КУРСКОЙ ОБЛАСТИ

305004, г. Курск, ул. Димитрова, 96/1, тел./факс 58-54-03/58-54-11, E-mail: info@oblexpert.ru

10.04.2019 № 01-18/01-543

Главе поселка Хомутовка
Хомутовского района
Курской области
Э.А. Земцову

Администрация поселка Хомутовка Хомутовского района Курской области заявлением от 28. 03.2019г. представила на проверку сметную документацию на выполнение работ по объекту: «Благоустройство дворовой территории по адресу: Курская область, Хомутовский район, поселок Хомутовка, ул. Кирова, д.9.

Проверка проводится в соответствии с постановлением Администрации Курской области от 07.03.2018г. №187-па в ред. от 29.03.2018 № 255-па «О проведении проверки достоверности определения сметной стоимости работ по благоустройству дворовых и общественных территорий при реализации мероприятий приоритетного проекта «Формирование комфортной городской среды».

Основание для проведения проверки – договор с Администрацией поселка Хомутовка Хомутовского района Курской области от 28 марта 2019г. № 137-СБ-19.

Дизайн-проект и сметную документацию выполнил ИП Воробьев А.А.

Работы по благоустройству территории выполняются с привлечением средств федерального, областного и муниципального бюджетов.

Согласно письма Администрации поселка Хомутовка Хомутовского района Курской области от 28.03.2019г. № 173 финансирование приоритетного проекта «Формирование современной городской среды» на 2019 год» составляет 1977774,00 руб.

Сметой предусмотрено выполнение следующих работ:

-устройство асфальтобетонного покрытия площадки перед домом;

-установка элементов МАФ (скамеек, урн);

-монтаж светильника уличного с кронштейном над подъездом.

Общая сметная стоимость работ по благоустройству дворовой территории в ценах на дату представления сметной документации для проведения проверки:

Наименование статей затрат	В ценах 2001г., тыс. руб.	В текущем уровне цен 1 квартала 2019г. тыс. руб. (с НДС)
Всего	10,9	78,16
в том числе:		
-строительно-монтажные работы	8,48	65,43

При разработке сметной документации применена федеральная сметно-нормативная база 2001г. в редакции 2017г.

Накладные расходы и сметная прибыль в локальных сметных расчетах определены от ФОТ по видам работ в соответствии с МДС 81-33.2004 (прил. 1) и МДС-81-25.2001 с учетом приложений письма Росстроя от 18.11.2004 №АП-5536/06 «О порядке применения нормативов сметной прибыли в строительстве».

В процессе проведения проверки, пересчет в текущий уровень цен выполнен базисно-индексным методом с применением индексов цен, установленных письмом Минстроя России № 1408-ЛС/09 от 22.01.2019 по объектам строительства на стоимость строительно-монтажных работ- 6,43 по состоянию на 1 квартал 2019г.

Сумма налога на добавленную стоимость (НДС) в размере 20% включена в сметную стоимость объекта в текущем уровне цен за итогом сводного сметного расчета согласно п.4.100 МДС 81-35.2004.

В процессе проведения проверки сметной стоимости работ по благоустройству дворовой территории в сметную документацию изменения не вносились.

Сметная стоимость работ по объекту: «Благоустройство дворовой территории по адресу: Курская область, Октябрьский район, поселок Прямицыно, ул. Северная, МКД № 1» определена в соответствии с МДС 81-35.2004 «Методика определения сметной стоимости строительной продукции на территории Российской Федерации».

Директор А.А.Жиляев

Исп. О.А. Гончарова
(8-4712-50-02-70 (доб. 40)

Наименование статей затрат	В ценах 2001г., тыс. руб.	В текущем уровне цен 1 квартала 2019г. тыс. руб. (с НДС)
Всего	10,9	78,16
в том числе:		
-строительно-монтажные работы	8,48	65,43

При разработке сметной документации применена федеральная сметно-нормативная база 2001г. в редакции 2017г.

Накладные расходы и сметная прибыль в локальных сметных расчетах определены от ФОТ по видам работ в соответствии с МДС 81-33.2004 (прил. 1) и МДС-81-25.2001 с учетом приложений письма Росстроя от 18.11.2004 №АП-5536/06 «О порядке применения нормативов сметной прибыли в строительстве».

В процессе проведения проверки, пересчет в текущий уровень цен выполнен базисно-индексным методом с применением индексов цен, установленных письмом Минстроя России № 1408-ЛС/09 от 22.01.2019 по объектам строительства на стоимость строительно-монтажных работ- 6,43 по состоянию на 1 квартал 2019г.

Сумма налога на добавленную стоимость (НДС) в размере 20% включена в сметную стоимость объекта в текущем уровне цен за итогом сводного сметного расчета согласно п.4.100 МДС 81-35.2004.

В процессе проведения проверки сметной стоимости работ по благоустройству дворовой территории в сметную документацию изменения не вносились.

Сметная стоимость работ по объекту: «Благоустройство дворовой территории по адресу: Курская область, Октябрьский район, поселок Прямицыно, ул. Северная, МКД № 1» определена в соответствии с МДС 81-35.2004 «Методика определения сметной стоимости строительной продукции на территории Российской Федерации».

Директор А.А.Жиляев

Исп. О.А. Гончарова
(8-4712-50-02-70 (доб. 40)

ИНДИВИДУАЛЬНЫЙ ПРЕДПРИНИМАТЕЛЬ
ВОРОБЬЁВ АНДРЕЙ АЛЕКСЕЕВИЧ

305019 Курск, ул. Нижняя Раздельная, д. 41 тел. 8 (920) 267-37-86
E-mail: andr.vorobyev@gmail.com

СОГЛАСОВАНО
Глава муниципального образования
«поселок Хомутовка» Хомутовского района
Курской области
_____ Э.А.Земцов
«___» _____ 2019 г.

Дизайн-проект благоустройства общественной территории пешеходная зона п. Хомутовка, ул. Ударная

Том 1

Заказчик: Администрация муниципального образования «поселок Хомутовка» Хомутовского района Курской области

г. Курск 2019 г.

Инв. № подл.	Подп. и дата	Инв. № дубл.	Взам. №	Подп. и дата

СОСТАВ ДИЗАЙН-ПРОЕКТА

Обозначение	Наименование	Примечание
21.03.19-ПБ	Состав проектной документации	Лист 1
	Текстовая часть	
21.03.19-ПБ-ПЗ	Пояснительная записка	Лист 1-6
	Графическая часть	
03.9-ЭП	План благоустройства территории	Лист 1

Подп. и дата

Взам. инв.

Инв. № дубл.

Подп. и дата

Инв. № подп

Лит	Изм.	№ докум.	Подп.	Дата
Разраб.		Воробьев А.А.		
Пров.				
Т. контр.				
Н. контр.				
Утв.		Воробьев А.А.		

Состав проекта

Лит	Лист	Листов
А	2	6

ИП Воробьев А.А.

Пояснительная записка

Настоящий Дизайн-проект благоустройства общественной территории пешеходная зона п. Хомутовка, ул.Калинина (далее Дизайн-проект), в соответствии с Градостроительным кодексом Российской Федерации, Земельным кодексом Российской Федерации, Федеральным законом от 6 октября 2003 года № 131-ФЗ «Об общих принципах организации местного самоуправления в Российской Федерации», от 10 января 2002 года № 7-ФЗ «Об охране окружающей среды», Правилами предоставления и распределения субсидий из федерального бюджета бюджетам субъектов Российской Федерации на поддержку государственных программ субъектов Российской Федерации и муниципальных программ формирования современной городской среды, утверждённых Постановлением Правительства Российской Федерации от 10 февраля 2017 года № 169, методическими рекомендациями для подготовки правил благоустройства территорий поселений, городских округов, внутригородских районов, утверждёнными Приказом Министерства строительства и жилищно-коммунального хозяйства Российской Федерации от 13 апреля 2017 года № 711/пр, Уставом муниципального образования «поселок Хомутовка» Хомутовского района Курской области, направлены на организацию благоустройства общественной территории поселка Хомутовка Хомутовского района Курской области в целях формирования безопасной, комфортной и привлекательной среды муниципального образования.

Цели и задачи разработки дизайн-проекта организации благоустройства общественной территории п. Хомутовка.

Целью разработки дизайн-проекта является:

- формирование у жителей поселка гражданской ответственности за эстетический вид своей малой Родины.

Задачи проекта:

-сохранение и поддержание жизнеобеспечения жителей;

-повышение уровня качества жизни населения;

-создание условий для благополучной эксплуатации прилегающей территории;

-организация пешеходного пространства.

Одним из сопутствующих звеньев улично-дорожной инфраструктуры являются тротуары.

Они необходимы для комфортного передвижения по участкам не занятым зелеными насаждениями и проезжей частью.

В настоящее время вдоль ул. Калинина нет пешеходной зоны, которая являлась бы важнейшим условием обеспечения свободного передвижения, проживающего населения в п. Хомутовка по ул. Ударная, от перекрестка ул.Октябрьская до дома №17а ул.Ударная. Текущее положение не соответствует современным требованиям к местам проживания граждан, обусловленным нормами Градостроительного и Жилищного кодексов Российской Федерации.

Главной задачей проекта стало создание пешеходной зоны вдоль ул. Ударная, необходимая для последующей эксплуатации этой зоны и находящихся на ней объектах.

Тротуар -это артерия, связующая дом с внешним миром. Тротуары являются важной частью инфраструктуры любого населенного пункта. Комфортное проживание людей напрямую зависит от наличия улично-дорожной сети.

Для решения задач и достижения поставленных целей предлагается реализовать мероприятия по благоустройству, а именно: осуществить устройство тротуара шириной 1,5 метра.

Современное состояние территории

Рис.1. Состояние территории благоустройства.

Проектное решение.

Планировочное решение разработано в соответствии с техническим заданием заказчика, предложениями, поступившими в ходе выполнения работ, а также в соответствии с техническими, противопожарными и санитарными нормами. Проект включает в себя комплекс решений по организации данной территории, в результате которых данная территория будет выполнять основное функциональное назначение: Дальнейшее формирование эстетического облика пешеходной зоны.

Рис.2. План благоустройства территории.

Реализация проекта:

-позволит организовать надлежащим образом жизнеобеспечение жителей;

-сформирует эстетический облик;

-позволит бблагополучно эксплуатировать пешеходную зону и прилегающую к нему территорию;

-в целом повысит уровень жизни населения.

Мероприятия по обеспечению условий жизнедеятельности маломобильных групп населения.

В соответствии со СНиП 35-01-2001 проектом необходимо предусмотреть ряд мероприятий по обеспечению условий жизнедеятельности маломобильных групп населения. Должен быть предусмотрен тип тротуаров, который может быть использован для передвижения инвалидов на креслах-колясках и престарелых (бордюрный камень укладывается заподлицо с мощением). Дорожная сеть должна обеспечивать беспрепятственный транзит по всей территории благоустройства. В местах пересечения основных пешеходных путей с проезжей частью высота бортового камня принята до 0,04 м. Подробная разработка мероприятий по организации доступности территории парка для маломобильных посетителей выполняется на следующих этапах проектирования.

Конструкция тротуарного покрыт

Асфальтобетон плотный горячий (Тип Б, марка III)
Эмульсия битумно-катионная, марка ЭБК-1 - 0,
Щебень М600 (фр.5-20) по ГОСТ 8267-93* -
Песок мелкий Кф=4,5 м/сут Мк=1,5-2,0 по ГОСТ
Уплотненный грунт, Купл.=0,98

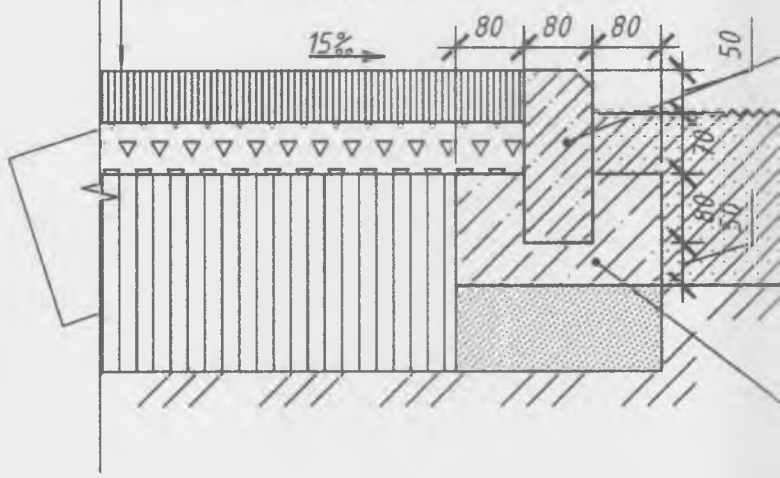

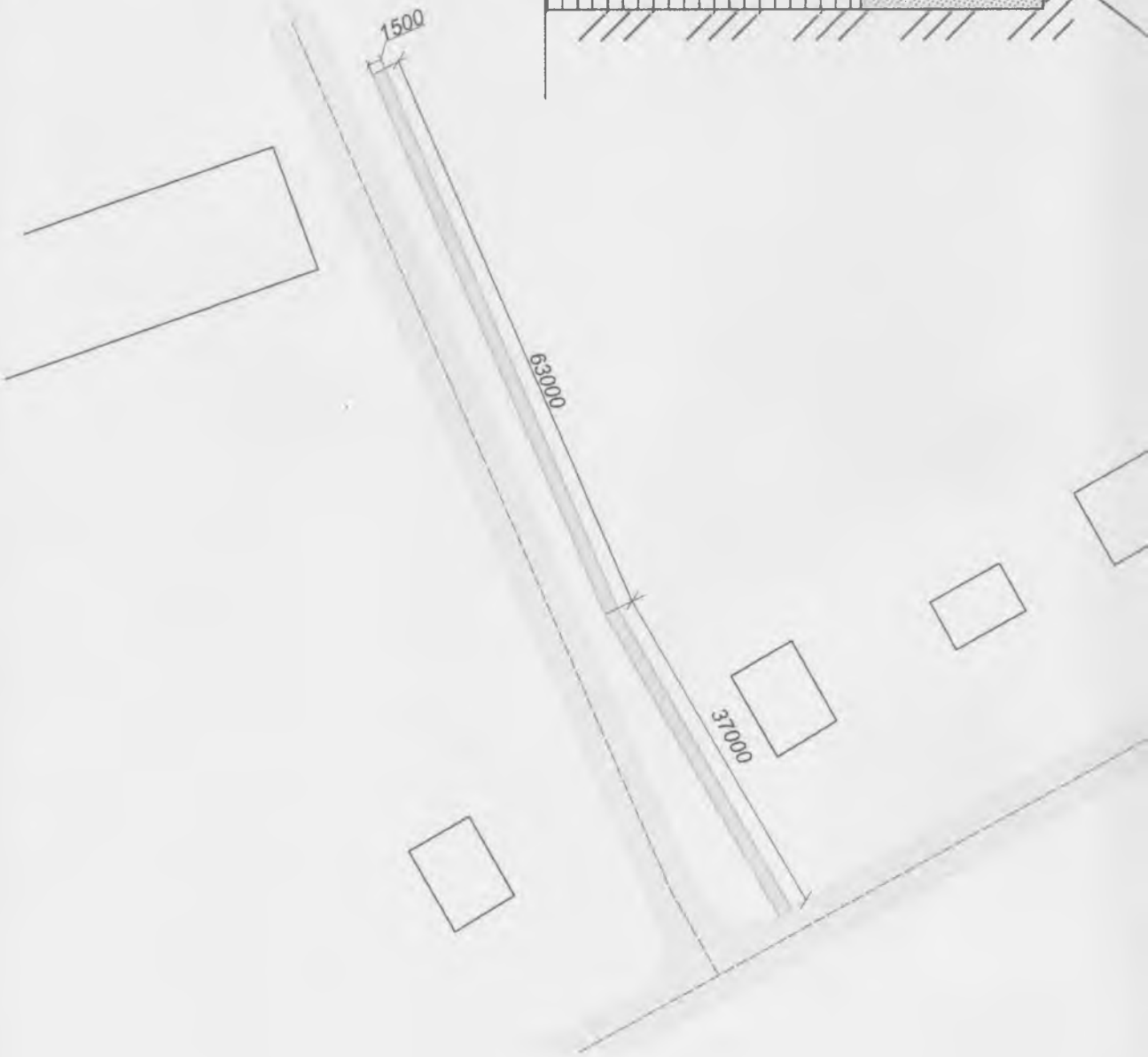

Инв. N подл.	Подпись и дата	Взам. инв. N

Арх.N ___

тия

- 60 мм
0,6кг/м2
- 60 мм
СТ-93* -0,15 м

Камень бортовой
БР 100.20.8 ГОСТ 6665-91

Тип 3

Плодородный грунт

Бетон кл. В15 F50
по ГОСТ 26633-2012

Ситуационная схема
Участок благоустройства

Экспликация элементов благоустройства

№ п/п	Наименование	Кол-во	Тип покрытия	Обозначение на схеме
1.	Проектируемое покрытие тротуара	150,0 м^2	Мелкозернистый асфальтобетон	
2.	Бордюрный камень	197,0 м.п.	Бордюр дорожный БР 100.20.8	

Изм.	Кол.уч.	Лист	Nдок	Подпись	Дата				
						21.03.2019 - ЭП			
						Курская область, Хомутовский район, п.Хомутовка, ул. Ударная			
Разработ.					03,19	Благоустройство общественной территории Пешеходная зона п.Хомутовка. ул. Ударная	Стадия	Лист	Листов
Проверил							ЭП	1	
Н. контр.						План благоустройства территории	ИП Воробьев А.А.		
Рук.проекта		Воробьев			03,19				

Формат А3

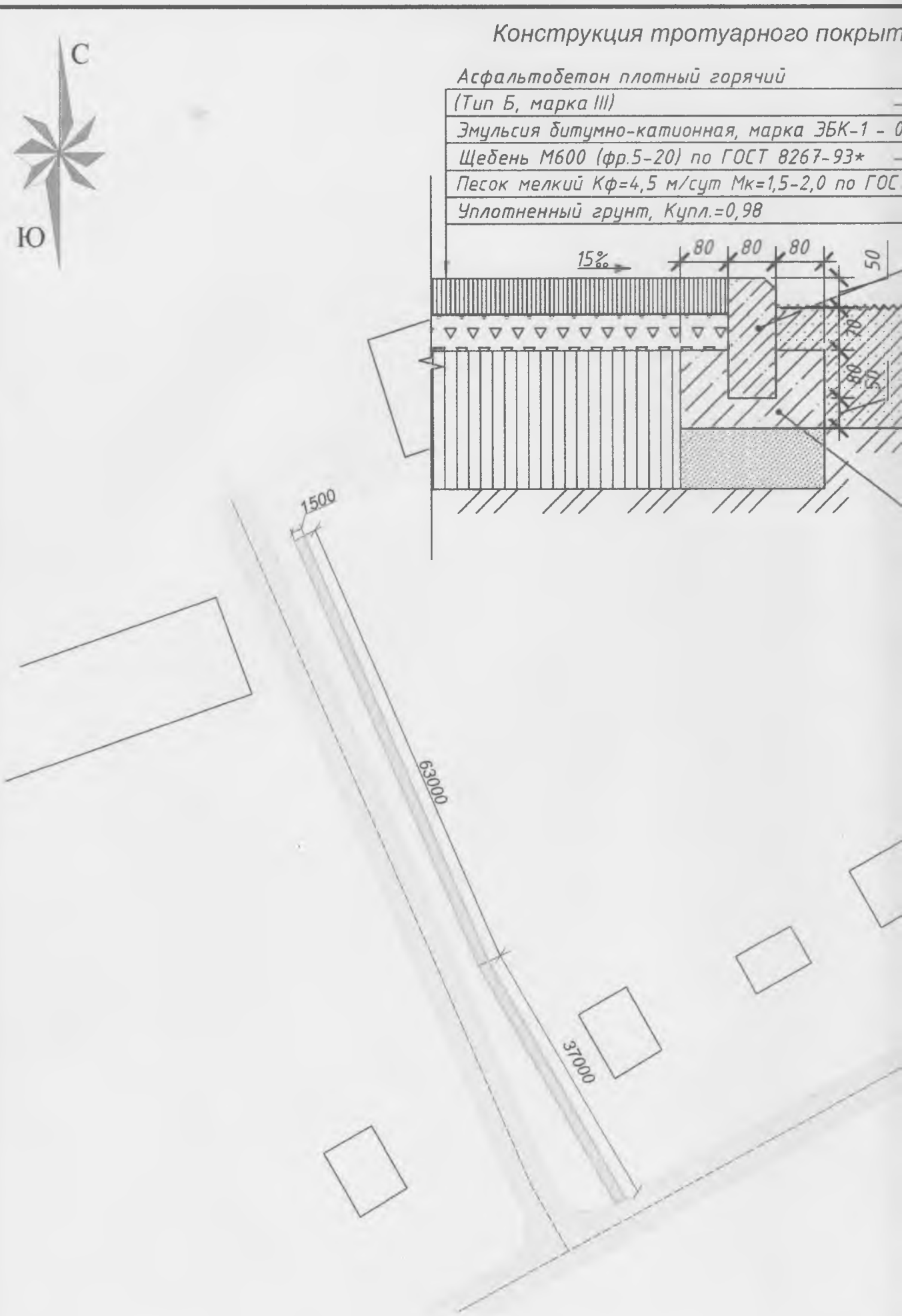

Инв. N подл.	Подпись и дата	Взам. инв. N

Арх.N

рытия

- 60 мм
1 - 0,6кг/м2
- 60 мм
ГОСТ-93* -0,15 м

Камень бортовой
БР 100.20.8 ГОСТ 6665-91

50

Тип 3

200

Плодородный грунт

Бетон кл. В15 F50
по ГОСТ 26633-2012

Ситуационная схема
Участок благоустройства

Экспликация элементов благоустройства

№ п/п	Наименование	Кол-во	Тип покрытия	Обозначение на схеме
1.	Проектируемое покрытие тротуара	150,0 м^2	Мелкозернистый асфальтобетон	
2.	Бордюрный камень	197,0 м.п.	Бордюр дорожный БР 100.20.8	
3.	Разработка и обратная засыпка землей бортового камня со стороны газонов	7 м^3		
4.	Снятие грунта и вывоз	27 см		

Изм.	Кол.уч.	Лист	N док	Подпись	Дата				
Разработ.					03,19	Благоустройство общественной территории Пешеходная зона п.Хомутовка. ул. Ударная	Стадия	Лист	Листов
Проверил							ЭП	1	
Н. контр.						План благоустройства территории	ИП Воробьев А.А.		
Рук.проекта		Воробьев			03,19				

21.03.2019 - ЭП

Курская область, Хомутовский район, п.Хомутовка, ул.Ударная

ВЕДОМОСТЬ ТЕКСТОВЫХ ДОКУМЕНТОВ СМ

Обозначение	Наименование	Примечание
21.03.2019-СМ.С	Содержание	
21.03.2019-СМ.ПЗ	Пояснительная записка	
	Сводный сметный расчет	
	Локальный сметный расчет № 02-01-01 – благоустройство пешеходной зоны	
	Ведомость объемов работ	
	Муниципальный контракт №19, смета на ПИР	
	Справки о дальности перевозки материалов	

ВЕДОМОСТЬ ССЫЛОЧНЫХ И ПРИЛАГАЕМЫХ ДОКУМЕНТОВ

Обозначение	Наименование	Примечание
от 22.01.2019 г. №1408-ЛС/09	Письмо Минстроя России	Приложение № 1,2,3,4
от 07.03.2018 г. №187-па	Постановление администрации Курской области	

Локальные сметы составлены по рабочим чертежам, ведомостям объемов.

Согласовано

Взаим. Инв.№

Подпись и дата

Инв.№ подл.

Изм.	Кол.	Лист	№док	Подпись	Дата
Директор		Воробьев			
ГИП		Воробьев			
Разработал		Арефьева			

21.03.2019-СМ

Благоустройство общественной территории Пешеходная зона п. Хомутовка, ул. Ударная

Сметная документация	Стадия	Лист	Листов
	П	1	2
Общие данные	ИП Воробьев А.А.		

ПОЯСНИТЕЛЬНАЯ ЗАПИСКА

к сметной документации: «Благоустройство общественной территории Пешеходная зона п. Хомутовка, ул. Ударная».

Место расположения объекта – пос. Хомутовка, Хомутовского района Курской области

Заказчик – Администрация поселка Хомутовка Хомутовского района Курской области

Нормативы цены строительства для объектов, аналогичных по назначению и данные об объектах-аналогах отсутствуют.

Сметная документация составлена в сметно-нормативной базе ФЕР-2001 ФСНБ-2017 Минстроя России с использованием федеральных единичных расценок.

При составлении сметной документации учтены накладные расходы по видам строительно-монтажных работ согласно МДС 81-33.2004. Сметная прибыль начислена от ФОТ по видам строительно-монтажных работ в соответствии с МДС 81-25.2001.

Стоимость строительно-монтажных работ определена в базисном уровне цен 2000 г. с пересчетом в текущий уровень цен на I квартал 2019 г. путем применения индекса пересчета к СМР – 6,43 (прочие объекты) согласно письму Минстроя России от 22.01.2019 № 1408-ЛС/09 (приложение № 1), к прочим затратам 10,41 (приложение №2).

Генеральная подрядная организация по строительству не определена.

В главе 12 «Проектные и изыскательские работы, авторский надзор» предусмотрены средства на проектные работы в соответствии со сметой на проектные работы. Учтены затраты на проведение проверки достоверности определения сметной стоимости в соответствии с постановлением администрации Курской области «О порядке проведения проверки достоверности определения сметной стоимости работ по благоустройству дворовых территорий при реализации мероприятий приоритетного проекта «Формирование комфортной городской среды» от 07.03.2018 года №187-па.

Согласно п.4.100 МДС 81-35.2004 учтены затраты связанные с уплатой налога на добавленную стоимость (20%).

Затраты по сводному расчету определились в сумме:

Всего ФЕР-2001	33,01 тыс. руб.
В том числе СМР	30,08 тыс. руб.
Всего в текущем уровне на 1 кв. 2019 г.	207,27 тыс. руб.
В том числе СМР	193,41 тыс. руб.
НДС 20%	39,51 тыс. руб.
Всего с НДС	246,79 тыс. руб.

Главный инженер проекта А.А. Воробьёв

Взаим.Инв.№ | Подпись и дата | Инв.№ подл

21.03.2019-СМ.ПЗ

Лист

Форма № 1

Заказчик Администрация поселка Хомутовка Хомутовского района Курской области

(наименование организации)

"Утвержден" « »_____2019 г.

Сводный сметный расчет в сумме 246,79 тыс. руб.
В том числе возвратных сумм тыс. руб.

(ссылка на документ об утверждении)

« »_____2019 г.

СВОДНЫЙ СМЕТНЫЙ РАСЧЕТ СТОИМОСТИ СТРОИТЕЛЬСТВА

Благоустройство общественной территории Пешеходная зона п. Хомутовка, ул. Ударная

(наименование стройки)

Составлена в ценах по состоянию на 1 кв. 2019 г.

№ пп	Номера сметных расчетов и смет	Наименование глав, объектов, работ и затрат	Сметная стоимость, тыс. руб.				Общая сметная стоимость, тыс. руб.
			строитель-ных работ	монтажных работ	оборудования, мебели, инвентаря	прочих	
1	2	3	4	5	6	7	8
Глава 2. Основные объекты строительства							
1	02-01-01	благоустройство пешеходной зоны	30,08				30,08
		Итого но Главе 2. "Основные объекты строительства"	30,08				30,08
Глава 12. Публичный технологический и ценовой аудит, проектные и изыскательские работы							
2	муниципальный контракт №19, Смета ПИР	Проектные работы				2,53	2,53
3	Постановление администрации Курской области от 07.03.2018 г. №187-па	Проверка достовериости сметиой стоимости - 5000/10,41/1,2				0,40	0,40
		Итого по Главе 12. "Публичиый технологический и ценовой аудит, проектиые и изыскательские работы"				2,93	2,93
		Итого по Главам 1-12	**30,08**			**2,93**	**33,01**

1	2	3	4	5	6	7	8
		пересчет затрат в цены 1 кв. 2019 г.					
4	**Письмо Минстроя России от 22.01.2019 г. №1408-ЛС/09 приложение 1**	СМР - 6,43 (прочие объекты)	193,41				193,41
5	**муниципальный контракт №19, Смета ПИР**	Проектные работы				9,69	9,69
6	Постановление администрации Курской области от 07.03.2018 г. №187-па	Проверка достоверности сметной стоимости - 10,41*0,4				4,17	4,17
		Итого в ценах 1 кв. 2019 г.	**193,41**			**13,86**	**207,27**
Налоги и обязательные платежи							
7	МДС 81-35.2004 п.4.100	НДС-20% (без проектных работ)	38,68			0,83	39,51
		Итого по сводному расчету	**232,09**			**14,69**	**246,79**

Глава поселка Хомутовка: _____ Э.А. Земцов
(должность, подпись, расшифровка)

М.П.

Директор "ИП Воробьёв А.А.": _____ А.А. Воробьёв
(должность, подпись, расшифровка)

ГИП: _____ А.А. Воробьёв
(должность, подпись, расшифровка)

Гранд-Смета (вер.9.0)

ОГЛАСОВАНО:

_____

"____" _____ 2019 г.

УТВЕРЖДАЮ:

_____

"____" _____ 2019 г.

Благоустройство общественной территории Пешеходная зона п. Хомутовка, ул. Ударная

(наименование стройки)

ЛОКАЛЬНЫЙ СМЕТНЫЙ РАСЧЕТ № 02-01-01

(локальная смета)

на благоустройство пешеходной зоны

(наименование работ и затрат, наименование объекта)

Основание: 21.03.2019-ЭП

Сметная стоимость строительных работ _____ 30,083 тыс. руб.

Средства на оплату труда _____ 2,250 тыс. руб.

Сметная трудоемкость _____ 246,88 чел.час

Составлен(а) в ФЕР-2001 Минстрой России в ред. 2017 г. с изм. 1-4

№ п/п	Обоснование	Наименование	Ед. изм.	Кол.	Стоимость единицы, руб.				Общая стоимость, руб.					Т/з осн. раб.на ед.	Т/з осн. раб. Всего	Общая масса оборудования, т
					Всего	В том числе			Оборудование	Всего	В том числе					
						Осн.З/п	Эк.Маш	З/пМех			Осн.З/п	Эк.Маш	З/пМех			
1	2	3	4	5	6	7	8	9	10	11	12	13	14	15	16	17
Раздел 1. устройство тротуара																
1	**ФЕР01-01-014-02** *Приказ Минстроя России от 30.12.2016 №1039/пр*	Разработка грунта с погрузкой на автомобили-самосвалы экскаваторами с ковшом вместимостью: 0,4 (0,35-0,45) м3, группа грунтов 2	1000 м3	0,0453	3532,47	161,93	3366,2	785,53		160	7	152	36	20,76	0,94	
2	**ФССЦпг-03-21-01-005** *Приказ Минстроя России от 30.12.2016 №1039/пр*	Перевозка грузов автомобилями-самосвалами грузоподъемностью 10 т, работающих вне карьера, на расстояние: до 5 км: I класс груза	1 т груза	72,48	6,69		6,69			485		485				
3	**ФЕР27-04-001-01** *Приказ Минстроя России от 30.12.2016 №1039/пр*	Устройство подстилающих и выравнивающих слоев оснований: из песка	100 м3	0,225	2281,99	126,07	2143,7	177,59		513	28	482	40	15,72	3,54	

2	3	4	5	6	7	8	9	10	11	12	13	14	15	16	17
1. 02.3.01.02	Песок для строительных работ природный	м3	0												
ФССЦ-02.3.01.02-0011 *Приказ Минстроя России от 30.12.2016 №1039/пр*	Песок природный для строительных: работ мелкий	м3	24,75	59,99					1485						
ФЕР27-07-002-01 *Приказ Минстроя России от 30.12.2016 №1039/пр*	Устройство оснований толщиной 12 см под тротуары из кирпичного или известнякового щебня ВСЕГО 6 СМ	100 м2	1,5	500,76	221,99	273,89	35		751	333	411	53	26,24	39,36	
1. 02.2.05.04	Щебень известняковый или кирпичный	м3	17,4 26,1												
ФССЦ-02.2.05.04-0084 *Приказ Минстроя России от 30.12.2016 №1039/пр*	Щебень из природного камня для строительных работ марка: 600, фракция 5 (3)-20 мм	м3	26,1	137,36					3585						
ФЕР27-07-002-02 *Приказ Минстроя России от 30.12.2016 №1039/пр*	На каждый 1 см изменения толщины оснований добавлять или исключать к расценке 27-07-002-01 *(ПЗ=6 (ОЗП=6; ЭМ=6 к расх.; ЗПМ=6; МАТ=6 к расх.; ТЗ=6; ТЗМ=6))*	100 м2	-1,5	81,42	27,42	54	6,06		-122	-41	-81	-9	3,24	-4,86	
1. 02.2.05.04	Щебень известняковый или кирпичный	м3	9 -13,5												
ФССЦ-02.2.05.04-0084 *Приказ Минстроя России от 30.12.2016 №1039/пр*	Щебень из природного камня для строительных работ марка: 600, фракция 5 (3)-20 мм	м3	-13,5	137,36					-1854						
ФССЦпг-03-21-01-070 *Приказ Минстроя России от 30.12.2016 №1039/пр*	Перевозка грузов автомобилями-самосвалами грузоподъемностью 10 т работающих вне карьера на расстояние: I класс груза до 70 км	1 т груза	20,16	35,03		35,03			706		706				

2	3	4	5	6	7	8	9	10	11	12	13	14	15	16	17
ФЕР27-07-001-01 *Приказ Минстроя России от 30.12.2016 №1039/пр*	Устройство асфальтобетонных покрытий дорожек и тротуаров однослойных из литой мелкозернистой асфальтобетонной смеси толщиной 3 см ВСЕГО 6 СМ	100 м2	1,5	299,11	140,46	57,25	0,8		449	211	86	1	15,12	22,68	
1. 02.3.01.02	Песок для строительных работ природный	м3	0,5 0,75												
2. 04.2.01.04	Смесь асфальтобетонная	т	7,14 10,71												
ФССЦ-01.2.01.01-0019 *Приказ Минстроя России от 30.12.2016 №1039/пр*	Битумы нефтяные дорожные марки: БНД-60/90, БНД 90/130	т	-0,09	1690					-152						
ФССЦ-01.2.03.07-0024 *Приказ Минстроя России от 30.12.2016 №1039/пр*	Эмульсия битумно-катионная, марка ЭБК-1	т	0,09	1923,08					173						
ФССЦ-02.3.01.02-0012 *Приказ Минстроя России от 30.12.2016 №1039/пр*	Песок природный для строительных: работ очень мелкий	м3	0,75	44,82					34						
ФССЦ-04.2.01.01-0040 *Приказ Минстроя России от 30.12.2016 №1039/пр*	Смеси асфальтобетонные дорожные, аэродромные и асфальтобетон (горячие для плотного асфальтобетона мелко и крупнозернистые, песчаные), марка: III, тип Б	т	10,71	288,29					3088						
ФЕР27-07-001-02 *Приказ Минстроя России от 30.12.2016 №1039/пр*	На каждые 0,5 см изменения толщины покрытия добавлять к расценке 27-07-001-01 *(ПЗ=6 (ОЗП=6; ЭМ=6 к расх.; ЗПМ=6; МАТ=6 к расх.; ТЗ=6; ТЗМ=6))*	100 м2	1,5	179,7	129,3	50,4			270	194	76		13,92	20,88	
1. 04.2.01.04	Смесь асфальтобетонная	т	7,26 10,89												

2	3	4	5	6	7	8	9	10	11	12	13	14	15	16	17
ФССЦ-04.2.01.01-0040 *Приказ Минстроя России от 30.12.2016 №1039/пр*	Смеси асфальтобетонные дорожные, аэродромные и асфальтобетон (горячие для плотного асфальтобетона мелко и крупнозернистые, песчаные), марка: III, тип Б	т	10,89	288,29					3139						
ого прямые затраты по разделу в базисных ценах									12710	732	2317	121		82,54	
сладные расходы									1191						
етная прибыль									792						
ого по разделу 1 устройство тротуара									**14693**					**82,54**	
дел 2. установка бортового камня															
ФЕР01-02-057-01 *Приказ Минстроя России от 30.12.2016 №1039/пр*	Разработка грунта вручную в траншеях глубиной до 2 м без креплений с откосами, группа грунтов: 1	100 м3	0,07	920,4	920,4				64	64			118	8,26	
ФЕР01-02-061-01 *Приказ Минстроя России от 30.12.2016 №1039/пр*	Засыпка вручную траншей, пазух котлованов и ям, группа грунтов: 1 обратная засыпка бордюров со стороны газона	100 м3	0,07	663,75	663,75				46	46			88,5	6,2	
ФЕР27-02-010-02 *Приказ Минстроя России от 30.12.2016 №1039/пр*	Установка бортовых камней бетонных: при других видах покрытий	100 м	1,97	4412,47	643,64	78,78	9,64		8693	1268	155	19	76,08	149,88	
1. 13.2.03.02	Камни бортовые	м	100 197												
ФССЦ-04.1.02.05-0006 *Приказ Минстроя России от 30.12.2016 №1039/пр*	Бетон тяжелый, класс: В15 (М200)	м3	-11,623	592,76					-6890						
ФССЦ-04.1.02.05-0006 Приказ Минстроя России от 30.12.2016 №1039/пр *Прил 27.3 п 3.8а*	Бетон тяжелый, класс: В15 (М200)	м3	9,996	592,76					5925						

2	3	4	5	6	7	8	9	10	11	12	13	14	15	16	17
ФССЦ-04.3.01.09-0014 *Приказ Минстроя России от 30.12.2016 №1039/пр*	Раствор готовый кладочный цементный марки: 100	м3	-0,1182	519,8					-61						
ФССЦ-04.3.01.09-0014 Приказ Минстроя России от 30.12.2016 №1039/пр *Прил 27.3 п 3.8б*	Раствор готовый кладочный цементный марки: 100	м3	0,039	519,8					20						
ФССЦ-05.2.03.03-0031 *Приказ Минстроя России от 30.12.2016 №1039/пр*	Камни бортовые: БР 100.20.8 /бетон В22,5 (М300), объем 0,016 м3/ (ГОСТ 6665-91)	шт	197	22,36					4405						
ого прямые затраты по разделу в базисных ценах									12202	1378	155	19		164,34	
сладные расходы									1916						
етная прибыль									1273						
ого по разделу 2 установка бортового камня									**15391**					**164,34**	
ИТОГИ ПО СМЕТЕ:															
ого прямые затраты по смете в базисных ценах									24912	2110	2472	140		246,88	
сладные расходы									3107						
том числе, справочно:															
0% ФОТ (от 110) (Поз. 17-18)									88						
5% ФОТ (от 43) (Поз. 1)									41						
42% ФОТ (от 2097) (Поз. 3-8, 10-16, 19-24)									2978						
етная прибыль									2064						
том числе, справочно:															
5% ФОТ (от 110) (Поз. 17-18)									50						
0% ФОТ (от 43) (Поз. 1)									22						
5% ФОТ (от 2097) (Поз. 3-8, 10-16, 19-24)									1992						
оги по смете:															
мляные работы, выполняемые механизированным способом									223					0,94	
еревозка грузов автотранспортом									1191						
втомобильные дороги									28421					231,48	
мляные работы, выполняемые ручным способом									248					14,46	
того									30083					246,88	
В том числе:															
Материалы									20330						
Машины и механизмы									2472						
ФОТ									2250						

2	3	4	5	6	7	8	9	10	11	12	13	14	15	16	17
Накладные расходы									3107						
Сметная прибыль									2064						
СЕГО по смете									**30083**					**246,88**	

Составил: _____ Арефьева Е.С.
(должность, подпись, расшифровка)

Ведомость объёмов работ

Благоустройство общественной территории Пешеходная зона п. Хомутовка, ул. Ударная

№ пп	№ в ЛСР	Наименование работ	Ед. изм.	Кол-во	Ссылки на чертежи	Формула расчёта, расчёт объёмов работ и расхода материалов
1	2	3	4	5	6	7
устройство тротуара						
1	1	Разработка грунта с погрузкой на автомобили-самосвалы экскаваторами с ковшом вместимостью: 0,4 (0,35-0,45) м3, группа грунтов 2	м3	45,3	21.03.2019-ЭП л.1	150*0,27+0,3*0,2*197-7
2	2	Перевозка грузов автомобилями-самосвалами грузоподъемностью 10 т, работающих вне карьера, на расстояние: до 5 км: I класс груза	1 т груза	72,48	21.03.2019-ЭП л.1	45,3*1,6
3	3-4	Устройство подстилающих и выравнивающих слоев оснований: из песка мелкого	м3	22,5	21.03.2019-ЭП л.1	(окр(150*0,15;1))
4	5-9	Устройство оснований толщиной 6 см под тротуары щебня М600 фракции 5-20	м2	150	21.03.2019-ЭП л.1	
5	10-16	Устройство асфальтобетонных покрытий дорожек и тротуаров однослойных из мелкозернистой асфальтобетонной смеси марка: III, тип Б толщиной 6 см	м2	150	21.03.2019-ЭП л.1	
установка бортового камня						

1	2	3	4	5	6	7
6	17	Разработка грунта вручную в траншеях глубиной до 2 м без креплений с откосами, группа грунтов: 1	м3	7	21.03.2019-ЭП л.1	
7	18	Засыпка вручную траншей, пазух котлованов и ям, группа грунтов: 1 обратная засыпка бордюров со стороны газона	м3	7	21.03.2019-ЭП л.1	
8	19-24	Установка бортовых камней бетонных БР 100.20.8: при других видах покрытий	м	197	21.03.2019-ЭП л.1	

Составил: _____ /Арефьева Е.С./

Проверил: _____ /Воробьев А.А./

Автономное учреждение Курской области

ГОСУДАРСТВЕННАЯ ЭКСПЕРТИЗА ПРОЕКТОВ КУРСКОЙ ОБЛАСТИ

305004, г. Курск, ул. Димитрова, 96/1, тел./факс 58-54-03/58-54-11, E-mail: info@oblexpert.ru

10.04.2019 № 01-19/01-599

Главе поселка Хомутовка
Хомутовского района
Курской области
Э.А. Земцову

Администрация поселка Хомутовка Хомутовского района Курской области заявлением от 29.03.2019г. представила на проверку сметную документацию на выполнение работ по объекту: «Благоустройство общественной территории: пешеходная зона п. Хомутовка, ул. Ударная».

Проверка проводится в соответствии с постановлением Администрации Курской области от 07.03.2018г. №187-па в ред. от 29.03.2018 № 255-па «О проведении проверки достоверности определения сметной стоимости работ по благоустройству дворовых и общественных территорий при реализации мероприятий приоритетного проекта «Формирование комфортной городской среды».

Основание для проведения проверки – договор с Администрацией поселка Хомутовка Хомутовского района Курской области от 29 марта 2019г. № 147-СБ-19.

Дизайн-проект и сметную документацию выполнил ИП Воробьев А.А.

Работы по благоустройству территории выполняются с привлечением средств федерального, областного и муниципального бюджетов.

Согласно письма Администрации поселка Хомутовка Хомутовского района Курской области от 28.03.2019г. № 173 финансирование приоритетного проекта «Формирование современной городской среды» на 2019 год» составляет 1977774,00 руб.

Сметой предусмотрено выполнение следующих работ:

-устройство асфальтобетонного покрытия тротуара;

-установка бортовых камней.

Общая сметная стоимость работ по благоустройству общественной территории в ценах на дату представления сметной документации для проведения проверки:

Наименование статей затрат	В ценах 2001г., тыс. руб.	В текущем уровне цен 1 квартала 2019г. тыс. руб. (с НДС)
Всего	33,01	246,79
в том числе:		
-строительно-монтажные работы	30,08	232,10
-прочие работы и затраты, в том числе проектные работы (без НДС)	2,93 2,53	14,69 9,69

При разработке сметной документации применена федеральная сметно-нормативная база 2001г. в редакции 2017г.

Накладные расходы и сметная прибыль в локальных сметных расчетах определены от ФОТ по видам работ в соответствии с МДС 81-33.2004 (прил. 1) и МДС-81-25.2001 с учетом приложений письма Росстроя от 18.11.2004 №АП-5536/06 «О порядке применения нормативов сметной прибыли в строительстве».

В процессе проведения проверки, пересчет в текущий уровень цен выполнен базисно-индексным методом с применением индексов цен, установленных письмом Минстроя России № 1408-ЛС/09 от 22.01.2019 по объектам строительства на стоимость строительно-монтажных работ- 6,43 по состоянию на 1 квартал 2019г.

Сумма налога на добавленную стоимость (НДС) в размере 20% включена в сметную стоимость объекта в текущем уровне цен за итогом сводного сметного расчета согласно п.4.100 МДС 81-35.2004.

В процессе проведения проверки сметной стоимости работ по благоустройству дворовой территории в сметную документацию изменения не вносились.

Сметная стоимость работ по объекту: «Благоустройство общественной территории: пешеходная зона п. Хомутовка, ул. Ударная» определена в соответствии с МДС 81-35.2004 «Методика определения сметной стоимости строительной продукции на территории Российской Федерации».

Директор А.А.Жиляев

Исп. Н.А. Кондратюк
(8-4712-50-02-70 (доб. 40)

ИНДИВИДУАЛЬНЫЙ ПРЕДПРИНИМАТЕЛЬ
ВОРОБЬЁВ АНДРЕЙ АЛЕКСЕЕВИЧ

305019 Курск, ул. Нижняя Раздельная, д. 41 тел. 8 (920) 267-37-86
E-mail: andr.vorobyev@gmail.com

СОГЛАСОВАНО
Глава муниципального образования
«поселок Хомутовка» Хомутовского района
Курской области
_____ А.Земцов
«___» _____ 2019 г.

Дизайн-проект благоустройства общественной территории пешеходная зона п. Хомутовка, ул. Октябрьская

Том 1

Заказчик: Администрация муниципального образования «поселок Хомутовка» Хомутовского района Курской области

г. Курск 2019 г.

Подп. и дата	
Взам. №	
Инв. № дубл.	
Подп. и дата	
Инв. № подл.	

СОСТАВ ДИЗАЙН-ПРОЕКТА

Обозначение	Наименование	Примечание
21.03.19-ПБ	Состав проектной документации	Лист 1
	Текстовая часть	
21.03.19-ПБ-ПЗ	Пояснительная записка	Лист 1-6
	Графическая часть	
03.19-ЭП	План благоустройства территории	Лист 1
03.19-ЭП	Визуализация элементов благоустройства	Лист 2

Подп. и дата

Взам. инв.

Инв. № дубл.

Подп. и дата

Инв. № подп

Лит	Изм.	№ докум.	Подп.	Дата
Разраб.		Воробьев А.А.		
Пров.				
Т. контр.				
Н. контр.				

Состав проекта

Лит	Лист	Листов
	2	6

ИП Воробьев А.А.

Пояснительная записка

Настоящий Дизайн-проект благоустройства общественной территории пешеходная зона п. Хомутовка, ул.Калинина (далее Дизайн-проект), в соответствии с Градостроительным кодексом Российской Федерации, Земельным кодексом Российской Федерации, Федеральным законом от 6 октября 2003 года № 131-ФЗ «Об общих принципах организации местного самоуправления в Российской Федерации», от 10 января 2002 года № 7-ФЗ «Об охране окружающей среды», Правилами предоставления и распределения субсидий из федерального бюджета бюджетам субъектов Российской Федерации на поддержку государственных программ субъектов Российской Федерации и муниципальных программ формирования современной городской среды, утверждённых Постановлением Правительства Российской Федерации от 10 февраля 2017 года № 169, методическими рекомендациями для подготовки правил благоустройства территорий поселений, городских округов, внутригородских районов, утверждёнными Приказом Министерства строительства и жилищно-коммунального хозяйства Российской Федерации от 13 апреля 2017 года № 711/пр, Уставом муниципального образования «поселок Хомутовка» Хомутовского района Курской области, направлены на организацию благоустройства общественной территории поселка Хомутовка Хомутовского района Курской области в целях формирования безопасной, комфортной и привлекательной среды муниципального образования.

Цели и задачи разработки дизайн-проекта организации благоустройства общественной территории п. Хомутовка.

Целью разработки дизайн-проекта является:

- формирование у жителей поселка гражданской ответственности за эстетический вид своей малой Родины.

Задачи проекта:

-сохранение и поддержание жизнеобеспечения жителей;

-повышение уровня качества жизни населения;

-создание условий для благополучной эксплуатации прилегающей территории;

-организация пешеходного пространства.

Одним из сопутствующих звеньев улично-дорожной инфраструктуры являются тротуары.

Они необходимы для комфортного передвижения по участкам не занятым зелеными насаждениями и проезжей частью.

В настоящее время вдоль ул. Калинина нет пешеходной зоны, которая являлась бы важнейшим условием обеспечения свободного передвижения, проживающего населения в п. Хомутовка по ул. Октябрьская, от перекрестка ул.Ударная от дома №17 до перекрестка ул.Мирная. Текущее положение не соответствует современным требованиям к местам проживания граждан, обусловленным нормами Градостроительного и Жилищного кодексов Российской Федерации.

Главной задачей проекта стало создание пешеходной зоны вдоль ул. Октябрьская, необходимая для последующей эксплуатации этой зоны и

находящихся на ней объектах.

Тротуар -это артерия, связующая дом с внешним миром. Тротуары являются важной частью инфраструктуры любого населенного пункта. Комфортное проживание людей напрямую зависит от наличия улично-дорожной сети.

Для решения задач и достижения поставленных целей предлагается реализовать мероприятия по благоустройству, а именно: осуществить устройство тротуара шириной 1,5 метра, предусмотреть установку скамеек и урн для мелкого мусора.

Современное состояние территории

Рис.1. Состояние территории благоустройства.

Проектное решение.

Планировочное решение разработано в соответствии с техническим заданием заказчика, предложениями, поступившими в ходе выполнения работ, а также в соответствии с техническими, противопожарными и санитарными нормами. Проект включает в себя комплекс решений по организации данной территории, в результате которых данная территория будет выполнять основное функциональное назначение: Дальнейшее формирование эстетического облика пешеходной зоны.

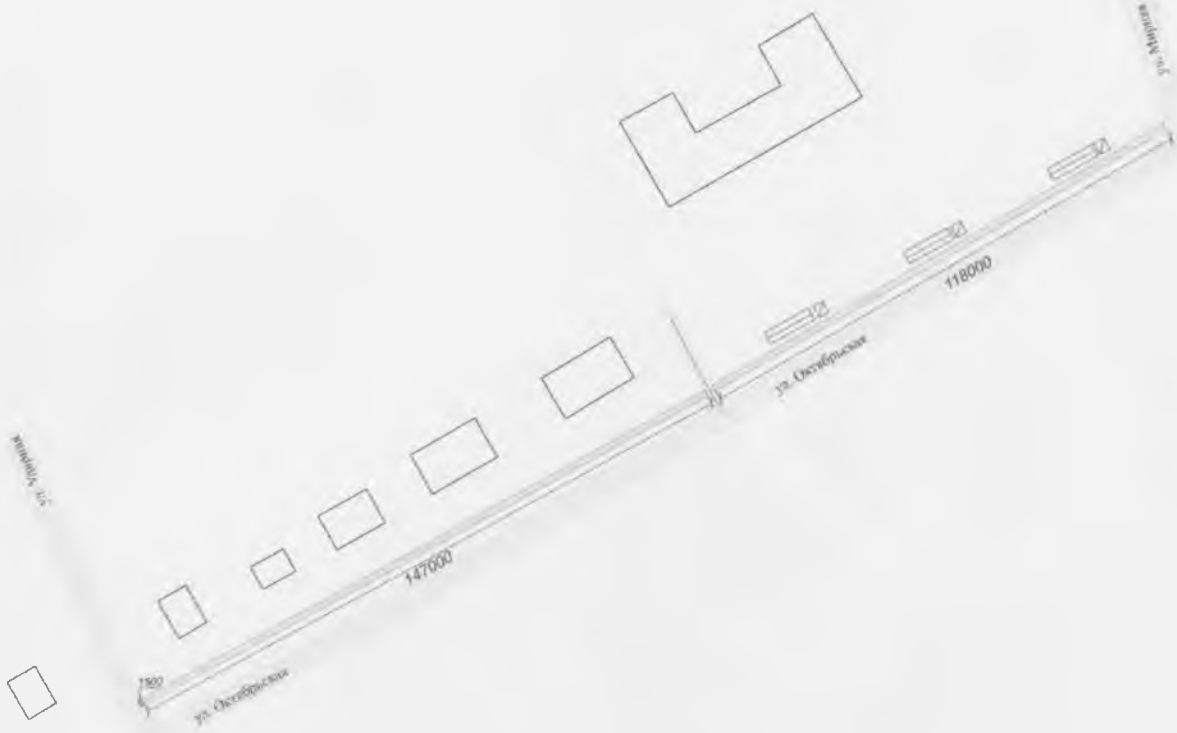

Рис.2. План благоустройства территории.

Реализация проекта:

-позволит организовать надлежащим образом жизнеобеспечение жителей;

-сформирует эстетический облик;

-позволит благополучно эксплуатировать пешеходную зону и прилегающую к нему территорию;

-в целом повысит уровень жизни населения.

Мероприятия по обеспечению условий жизнедеятельности маломобильных групп населения.

В соответствии со СНиП 35-01-2001 проектом необходимо предусмотреть ряд мероприятий по обеспечению условий жизнедеятельности маломобильных групп населения. Должен быть предусмотрен тип тротуаров, который может быть использован для передвижения инвалидов на креслах-колясках и престарелых (бордюрный камень укладывается заподлицо с мощением). Дорожная сеть должна обеспечивать беспрепятственный транзит по всей территории благоустройства. В местах пересечения основных пешеходных путей с проезжей частью высота бортового камня принята до 0,04 м. Подробная разработка мероприятий по организации доступности территории парка для маломобильных посетителей выполняется на следующих этапах проектирования.

План б

Т

Конструкция тротуарного покрытия

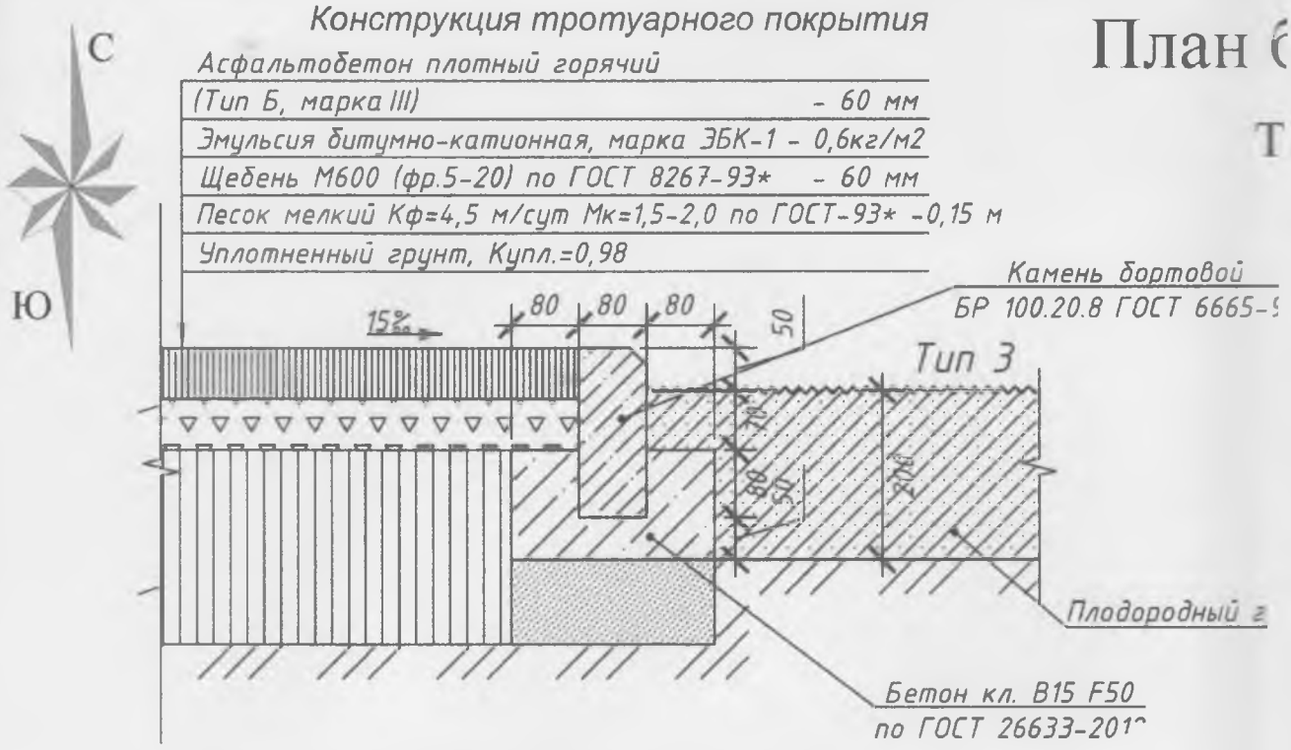

Экспликация элементов благоустройства

№ п/п	Наименование	Кол-во	Тип покрытия	Обозначение на схеме
1.	Скамья парковая	3 шт.	Деревянная на металлических ножках, длинна 2 м., ширина 57 см.	
2.	Урна арочная с крышкой	3 шт.	Металлическая, окрашенная синей эмалью	

Инв. N подл.	Подпись и дата	Взам. инв. N

АрхN

н благоустройства территории

ой
665-91

ий грунт

Ситуационная схема
Участок благоустройства

Экспликация элементов благоустройства

№ п/п	Наименование	Кол-во	Тип покрытия	Обозначение на схеме
1.	Проектируемое покрытие тротуара	397,5 $м^2$	Мелкозернистый асфальтобетон	
2.	Бордюрный камень	527,0 м.п.	Бордюр дорожный БР 100.20.8	

Изм.	Кол.уч.	Лист	Nдок	Подпись	Дата				
Разработ.					03,19	21.03.2019 - ЭП			
Проверил						Курская область, Хомутовский район, п.Хомутовка, ул.Октябрьская			
Н. контр.						Благоустройство общественной территории Пешеходная зона п.Хомутовка, ул. Октябрьская	Стадия	Лист	Листов
Рук.проекта		Воробьев			03,19		ЭП	1	
						План благоустройства территории	ИП Воробьев А.А.		

Формат А3

Урна арочная с крышкой

Скамья парковая

Взам. инв. N						
Подпись и дата						
Инв. N подл.						
Изм.	Кол.уч.	Лист	Nдок	Подпись	Дата	21.03.2019 - ЭП
						Курская область, Хомутовский район, п.Хомутовка, ул.Октябрьская
Разработ.					03,19	Благоустройство общественной территории Пешеходная зона п.Хомутовка, ул. Октябрьская
Проверил						Стадия: ЭП; Лист: 2; Листов:
Н. контр.						Визуализация элементов благоустройства; ИП Воробьев А.А.

ВЕДОМОСТЬ ТЕКСТОВЫХ ДОКУМЕНТОВ СМ

Обозначение	Наименование	Примечание
21.03.2019-СМ.С	Содержание	
21.03.2019-СМ.ПЗ	Пояснительная записка	
	Сводный сметный расчет	
	Локальный сметный расчет № 02-01-01 – благоустройство пешеходной зоны	
	Ведомость объемов работ	
	Муниципальный контракт №19, смета на ПИР	
	Справки о дальности перевозки материалов	

ВЕДОМОСТЬ ССЫЛОЧНЫХ И ПРИЛАГАЕМЫХ ДОКУМЕНТОВ

Обозначение	Наименование	Примечание
от 22.01.2019 г. №1408-ЛС/09	Письмо Минстроя России	Приложение № 1,2,3,4
от 07.03.2018 г. №187-па	Постановление администрации Курской области	

Локальные сметы составлены по рабочим чертежам, ведомостям объемов.

Согласовано

Взаим. Инв.№

Подпись и дата

Инв.№ подл.

Изм.	Кол.	Лист	№док	Подпись	Дата	5.10.2018-СМ			
						Благоустройство общественной территории Пешеходная зона п. Хомутовка, ул. Октябрьская			
Директор		Воробьев				Сметная документация	Стадия	Лист	Листов
ГИП		Воробьев					П	1	2
Разработал		Арефьева							
						Общие данные	ИП Воробьев А.А.		

ИНДИВИДУАЛЬНЫЙ ПРЕДПРИНИМАТЕЛЬ ВОРОБЬЕВ АНДРЕЙ АЛЕКСЕЕВИЧ ОГРНИП 313463210200121 ИНН 463203782929 РОССИЙСКАЯ ФЕДЕРАЦИЯ КУРСКАЯ

ПОЯСНИТЕЛЬНАЯ ЗАПИСКА

к сметной документации: «Благоустройство общественной территории Пешеходная зона п. Хомутовка, ул. Октябрьская».

Место расположения объекта – пос. Хомутовка, Хомутовского района Курской области

Заказчик – Администрация поселка Хомутовка Хомутовского района Курской области

Нормативы цены строительства для объектов, аналогичных по назначению и данные об объектах-аналогах отсутствуют.

Сметная документация составлена в сметно-нормативной базе ФЕР-2001 ФСНБ-2017 Минстроя России с использованием федеральных единичных расценок.

При составлении сметной документации учтены накладные расходы по видам строительно-монтажных работ согласно МДС 81-33.2004. Сметная прибыль начислена от ФОТ по видам строительно-монтажных работ в соответствии с МДС 81-25.2001.

Стоимость строительно-монтажных работ определена в базисном уровне цен 2000 г. с пересчетом в текущий уровень цен на I квартал 2019 г. путем применения индекса пересчета к СМР – 6,43 (прочие объекты) согласно письму Минстроя России от 22.01.2019 № 1408-ЛС/09 (приложение № 1), к прочим затратам 10,41 (приложение №2).

Генеральная подрядная организация по строительству не определена.

В главе 12 «Проектные и изыскательские работы, авторский надзор» предусмотрены средства на проектные работы в соответствии со сметой на проектные работы. Учтены затраты на проведение проверки достоверности определения сметной стоимости в соответствии с постановлением администрации Курской области «О порядке проведения проверки достоверности определения сметной стоимости работ по благоустройству дворовых территорий при реализации мероприятий приоритетного проекта «Формирование комфортной городской среды» от 07.03.2018 года №187-па.

Согласно п.4.100 МДС 81-35.2004 учтены затраты связанные с уплатой налога на добавленную стоимость (20%).

Затраты по сводному расчету определились в сумме:

Всего ФЕР-2001	91,93 тыс. руб.
В том числе СМР	88,50 тыс. руб.
Всего в текущем уровне на 1 кв. 2019 г.	587,45 тыс. руб.
В том числе СМР	569,06 тыс. руб.
НДС 20%	115,48 тыс. руб.
Всего с НДС	702,93 тыс. руб.

Главный инженер проекта А.А. Воробьёв

РОССИЙСКАЯ ФЕДЕРАЦИЯ, г. КУРСК ИНН 463203782929 Воробьёв Андрей Алексеевич ОГРН 313463210200121 ИНДИВИДУАЛЬНЫЙ ПРЕДПРИНИМАТЕЛЬ

Взаим.Инв.№ | Подпись и дата | Инв.№ подл

Форма № 1

Заказчик Администрация поселка Хомутовка Хомутовского района Курской области

(наименование организации)

"Утвержден" « » _____ 2019 г.

Сводный сметный расчет в сумме 702,93 тыс. руб.
В том числе возвратных сумм тыс. руб.

(ссылка на документ об утверждении)

« » _____ 2019 г.

СВОДНЫЙ СМЕТНЫЙ РАСЧЕТ СТОИМОСТИ СТРОИТЕЛЬСТВА

Благоустройство общественной территории Пешеходная зона п. Хомутовка, ул. Октябрьская

(наименование стройки)

Составлена в ценах по состоянию на 1 кв. 2019 г.

№ пп	Номера сметных расчетов и смет	Наименование глав, объектов, работ и затрат	Сметная стоимость, тыс. руб.				Общая сметная стоимость, тыс. руб.
			строительных работ	монтажных работ	оборудования, мебели, инвентаря	прочих	
1	2	3	4	5	6	7	8
Глава 2. Основные объекты строительства							
1	02-01-01	благоустройство пешеходной зоны	88,50				88,50
		Итого по Главе 2. "Основные объекты строительства"	88,50				88,50
Глава 12. Публичный технологический и ценовой аудит, проектные и изыскательские работы							
2	муниципальный контракт №19, Смета ПИР	Проектные работы				2,63	2,63
3	Постановление администрации Курской области от 07.03.2018 г. №187-па	Проверка достоверности сметной стоимости - 10,41				0,80	0,80
		Итого по Главе 12. "Публичный технологический и ценовой аудит, проектные и изыскательские работы"				3,43	3,43

1	2	3	4	5	6	7	8
		Итого по Главам 1-12	**88,50**			**3,43**	**91,93**
		пересчет затрат в цены 1 кв. 2019 г.					
4	**Письмо Минстроя России от 22.01.2019 г. №1408-ЛС/09 приложение 1**	СМР - 6,43 (прочие объекты)	569,06				569,06
5	**муниципальный контракт №19, Смета ПИР**	Проектные работы				10,06	10,06
6	Постановление администрации Курской области от 07.03.2018 г. №187-па	Проверка достоверности сметной стоимости - 10,41*0,8				8,33	8,33
		Итого в ценах 1 кв. 2019 г.	**569,06**			**18,39**	**587,45**
Налоги и обязательные платежи							
7	МДС 81-35.2004 п.4.100	НДС-20% (без проектных работ)	113,81			1,67	115,48
		Итого по сводному расчету	**682,87**			**20,06**	**702,93**

Глава поселка Хомутовка: _____ Э.А. Земцов
(должность, подпись, расшифровка)

М.П.

Директор "ИП Воробьёв А.А.": _____ А.А. Воробьёв
(должность, подпись, расшифровка)

ГИП: _____ А.А. Воробьёв
(должность, подпись, расшифровка)

Гранд-Смета (вер.9.0)

ГЛАСОВАНО:

УТВЕРЖДАЮ:

" 2019 г.

" 2019 г.

Благоустройство общественной территории Пешеходная зона п. Хомутовка, ул. Октябрьская
(наименование стройки)

ЛОКАЛЬНЫЙ СМЕТНЫЙ РАСЧЕТ № 02-01-01
(локальная смета)

на благоустройство общественной территории
(наименование работ и затрат, наименование объекта)

Основание: 21.03.2019-ЭП
Сметная стоимость строительных работ 88,495 тыс. руб.
Средства на оплату труда 6,258 тыс. руб.
Сметная трудоемкость 682,31 чел.час
Составлен(а) в ФЕР-2001 Минстрой Россия в ред. 2017 г. с изм. 1-4

Обосно-вание	Наименование	Ед. изм.	Кол.	Стоимость единицы, руб.				Общая стоимость, руб.					Т/з осн. раб.на ед.	Т/з осн. раб. Всего	Общая масса оборудования, т
				Всего	В том числе			Оборудование	Всего	В том числе					
					Осн.З/п	Эк.Маш	З/пМех			Осн.З/п	Эк.Маш	З/пМех			
2	3	4	5	6	7	8	9	10	11	12	13	14	15	16	17
дел 1. устройство тротуара															
ФЕР01-01-014-02 *Приказ Минстроя России от 30.12.2016 №1039/пр*	Разработка грунта с погрузкой на автомобили-самосвалы экскаваторами с ковшом вместимостью: 0,4 (0,35-0,45) м3, группа грунтов 2	1000 м3	0,1209	3532,47	161,93	3366,2	785,53		427	20	407	95	20,76	2,51	
ФССЦпг-03-21-01-005 *Приказ Минстроя России от 30.12.2016 №1039/пр*	Перевозка грузов автомобилями-самосвалами грузоподъемностью 10 т, работающих вне карьера, на расстояние: до 5 км: I класс груза	1 т груза	193,44	6,69		6,69			1294		1294				
ФЕР27-04-001-01 *Приказ Минстроя России от 30.12.2016 №1039/пр*	Устройство подстилающих и выравнивающих слоев оснований: из песка	100 м3	0,596	2281,99	126,07	2143,7	177,59		1360	75	1278	106	15,72	9,37	
1. 02.3.01.02	Песок для строительных работ природный	м3	0												

2	3	4	5	6	7	8	9	10	11	12	13	14	15	16	17
ФССЦ-02.3.01.02-0011 *Приказ Минстроя России от 30.12.2016 №1039/пр*	Песок природный для строительных: работ мелкий	м3	65,59	59,99					3935						
ФЕР27-07-002-01 *Приказ Минстроя России от 30.12.2016 №1039/пр*	Устройство оснований толщиной 12 см под тротуары из кирпичного или известнякового щебня ВСЕГО 6 СМ	100 м2	3,975	500,76	221,99	273,89	35		1991	882	1089	139	26,24	104,3	
1. 02.2.05.04	Щебень известняковый или кирпичный	м3	17,4 69,165												
ФССЦ-02.2.05.04-0084 *Приказ Минстроя России от 30.12.2016 №1039/пр*	Щебень из природного камня для строительных работ марка: 600, фракция 5 (3)-20 мм	м3	69,165	137,36					9501						
ФЕР27-07-002-02 *Приказ Минстроя России от 30.12.2016 №1039/пр*	На каждый 1 см изменения толщины оснований добавлять или исключать к расценке 27-07-002-01 *(ПЗ=6 (ОЗП=6; ЭМ=6 к расх.; ЗПМ=6; МАТ=6 к расх.; ТЗ=6; ТЗМ=6))*	100 м2	-3,975	81,42	27,42	54	6,06		-324	-109	-215	-24	3,24	-12,88	
1. 02.2.05.04	Щебень известняковый или кирпичный	м3	9 -35,775												
ФССЦ-02.2.05.04-0084 *Приказ Минстроя России от 30.12.2016 №1039/пр*	Щебень из природного камня для строительных работ марка: 600, фракция 5 (3)-20 мм	м3	-35,775	137,36					-4914						
ФССЦпг-03-21-01-070 *Приказ Минстроя России от 30.12.2016 №1039/пр*	Перевозка грузов автомобилями-самосвалами грузоподъемностью 10 т работающих вне карьера на расстояние: 1 класс груза до 70 км	1 т груза	53,424	35,03		35,03			1871		1871				
ФЕР27-07-001-01 *Приказ Минстроя России от 30.12.2016 №1039/пр*	Устройство асфальтобетонных покрытий дорожек и тротуаров однослойных из литой мелкозернистой асфальтобетонной смеси толщиной 3 см ВСЕГО 6 СМ	100 м2	3,975	299,11	140,46	57,25			1189	558	228	3	15,12	60,1	
1. 02.3.01.02	Песок для строительных работ природный	м3	0,5 1,9875												

2	3	4	5	6	7	8	9	10	11	12	13	14	15	16	17
2. 04.2.01.04	Смесь асфальтобетонная	т	7,14 28,3815												
ФССЦ-01.2.01.01-0019 *Приказ Минстроя России от 30.12.2016 №1039/пр*	Битумы нефтяные дорожные марки: БНД-60/90, БНД 90/130	т	-0,2385	1690					-403						
ФССЦ-01.2.03.07-0024 *Приказ Минстроя России от 30.12.2016 №1039/пр*	Эмульсия битумно-катионная, марка ЭБК-1	т	0,2385	1923,08					459						
ФССЦ-02.3.01.02-0012 *Приказ Минстроя России от 30.12.2016 №1039/пр*	Песок природный для строительных: работ очень мелкий	м3	1,9875	44,82					89						
ФССЦ-04.2.01.01-0040 *Приказ Минстроя России от 30.12.2016 №1039/пр*	Смеси асфальтобетонные дорожные, аэродромные и асфальтобетон (горячие для плотного асфальтобетона мелко и крупнозернистые, песчаные), марка: III, тип Б	т	28,3815	288,29					8182						
ФЕР27-07-001-02 *Приказ Минстроя России от 30.12.2016 №1039/пр*	На каждые 0,5 см изменения толщины покрытия добавлять к расценке 27-07-001-01 *(ПЗ=6 (ОЗП=6; ЭМ=6 к расх.; ЗПМ=6; МАТ=6 к расх.; ТЗ=6; ТЗМ=6))*	100 м2	3,975	179,7	129,3	50,4			714	514	200		13,92	55,33	
1. 04.2.01.04	Смесь асфальтобетонная	т	7,26 28,8585												
ФССЦ-04.2.01.01-0040 *Приказ Минстроя России от 30.12.2016 №1039/пр*	Смеси асфальтобетонные дорожные, аэродромные и асфальтобетон (горячие для плотного асфальтобетона мелко и крупнозернистые, песчаные), марка: III, тип Б	т	28,8585	288,29					8320						
ого прямые затраты по разделу в базисных ценах									33691	1940	6152	319		218,73	
кладные расходы									3153						
етная прибыль									2095						
ого по разделу 1 устройство тротуара									**38939**					**218,73**	
дел 2. установка бортового камня															

2	3	4	5	6	7	8	9	10	11	12	13	14	15	16	17
ФЕР01-02-057-01 *Приказ Минстроя России от 30.12.2016 №1039/пр*	Разработка грунта вручную в траншеях глубиной до 2 м без креплений с откосами, группа грунтов: 1	100 м3	0,18	920,4	920,4				166	166			118	21,24	
ФЕР01-02-061-01 *Приказ Минстроя России от 30.12.2016 №1039/пр*	Засыпка вручную траншей, пазух котлованов и ям, группа грунтов: 1 обратная засыпка бордюров со стороны газона	100 м3	0,18	663,75	663,75				119	119			88,5	15,93	
ФЕР27-02-010-02 *Приказ Минстроя России от 30.12.2016 №1039/пр*	Установка бортовых камней бетонных: при других видах покрытий	100 м	5,27	4412,47	643,64	78,78	9,64		23254	3392	415	51	76,08	400,94	
1. 13.2.03.02	Камни бортовые	м	100 527												
ФССЦ-04.1.02.05-0006 *Приказ Минстроя России от 30.12.2016 №1039/пр*	Бетон тяжелый, класс: В15 (М200)	м3	-31,093	592,76					-18431						
ФССЦ-04.1.02.05-0006 Приказ Минстроя России от 30.12.2016 №1039/пр *Прил.27.3 п.3.8а*	Бетон тяжелый, класс: В15 (М200)	м3	26,74	592,76					15850						
ФССЦ-04.3.01.09-0014 *Приказ Минстроя России от 30.12.2016 №1039/пр*	Раствор готовый кладочный цементный марки: 100	м3	-0,3162	519,8					-164						
ФССЦ-04.3.01.09-0014 Приказ Минстроя России от 30.12.2016 №1039/пр *Прил.27.3 п.3.8б*	Раствор готовый кладочный цементный марки: 100	м3	0,104	519,8					54						

2	3	4	5	6	7	8	9	10	11	12	13	14	15	16	17
ФССЦ-05.2.03.03-0031 *Приказ Минстроя России от 30.12.2016 №1039/пр*	Камни бортовые: БР 100.20.8 /бетон В22,5 (М300), объем 0,016 м3/ (ГОСТ 6665-91)	шт	527	22,36					11784						
ого прямые затраты по разделу в базисных ценах									32632	3677	415	51		438,11	
кладные расходы									5117						
етная прибыль									3399						
ого по разделу 2 установка бортового камня									**41148**					**438,11**	
дел 3. установка малых форм															
ФЕР01-02-058-02 *Приказ Минстроя России от 30.12.2016 №1039/пр*	Копание ям вручную без креплений для стоек и столбов: без откосов глубиной до 0,7 м, группа грунтов 2	100 м3	0,004	2184	2184				9	9			280	1,12	
ФЕР06-01-001-01 *Приказ Минстроя России от 30.12.2016 №1039/пр*	Устройство бетонной подготовки	100 м3	0,004	3897,23	1404	1587,7	244,51		16	6	6	1	180	0,72	
1. 04.1.02.06	Бетон	м3	102 0,408												
ФССЦ-04.1.02.05-0038 *Приказ Минстроя России от 30.12.2016 №1039/пр*	Бетон тяжелый, крупность заполнителя: 20 мм, класс В3,5 (М50)	м3	0,408	520					212						
ФЕР06-01-015-06 Приказ Минстроя России от 30.12.2016 №1039/пр *ПРИМ*	Установка МАФ	т	0,51	958,14	445,69	440,24	54,14		489	227	225	28	46,33	23,63	
1. 07.2.07.13	Конструкции стальные	т	1 0,51												
ФССЦ-15.2.03.04-0081 *Приказ Минстроя России от 30.12.2016 №1039/пр*	Скамья, тип 3 (со спинкой, с металлическими подлокотниками)	шт	3	1883,98					5652						

2	3	4	5	6	7	8	9	10	11	12	13	14	15	16	17
) **ФССЦ-15.2.03.06-0013** *Приказ Минстроя России от 30.12.2016 №1039/пр*	Урна металлическая опрокидывающаяся	шт	3	524,2					1573						
ого прямые затраты по разделу в базисных ценах									7951	242	231	29		25,47	
кладные расходы									282						
етная прибыль									174						
ого по разделу 3 установка малых форм									**8407**					**25,47**	
				ИТОГИ ПО СМЕТЕ:											
ого прямые затраты по смете в базисных ценах									74274	5859	6798	399		682,31	
кладные расходы									8553						
В том числе, справочно:															
80% ФОТ (от 294) (Поз. 17-18, 25)									235						
95% ФОТ (от 115) (Поз. 1)									109						
105% ФОТ (от 262) (Поз. 26-28)									275						
142% ФОТ (от 5587) (Поз. 3-8, 10-16, 19-24)									7934						
метная прибыль									5668						
В том числе, справочно:															
45% ФОТ (от 294) (Поз. 17-18, 25)									132						
50% ФОТ (от 115) (Поз. 1)									58						
65% ФОТ (от 262) (Поз. 26-28)									170						
95% ФОТ (от 5587) (Поз. 3-8, 10-16, 19-24)									5308						
тоги по смете:															
емляные работы, выполняемые механизированным способом									594					2,51	
Перевозка грузов автотранспортом									3165						
Автомобильные дороги									75688					617,16	
Земляные работы, выполняемые ручным способом									661					38,29	
Бетонные и железобетонные монолитные конструкции в промышленном строительстве									1162					24,35	
Материалы									7225						
Итого									88495					682,31	
В том числе:															
Материалы									61617						
Машины и механизмы									6798						
ФОТ									6258						
Накладные расходы									8553						
Сметная прибыль									5668						
ВСЕГО по смете									**88495**					**682,31**	

Составил: _____ Арефьева Е.С.
(должность, подпись, расшифровка)

Ведомость объёмов работ

Благоустройство общественной территории Пешеходная зона п. Хомутовка, ул. Октябрьская

№ пп	№ в ЛСР	Наименование работ	Ед. изм.	Кол-во	Ссылки на чертежи	Формула расчёта, расчёт объёмов работ и расхода материалов
1	2	3	4	5	6	7
устройство тротуара						
1	1	Разработка грунта с погрузкой на автомобили-самосвалы экскаваторами с ковшом вместимостью: 0,4 (0,35-0,45) м3, группа грунтов 2	м3	120,9	21.03.2019-ЭП л.1	(397,5*0,27+0,3*0,2*527-18)
2	2	Перевозка грузов автомобилями-самосвалами грузоподъемностью 10 т, работающих вне карьера, на расстояние: до 5 км: I класс груза	1 т груза	193,44	21.03.2019-ЭП л.1	120,9*1,6
3	3-4	Устройство подстилающих и выравнивающих слоев оснований: из песка мелкого	м3	59,6	21.03.2019-ЭП л.1	(окр(397,5*0,15;1))
4	5-9	Устройство оснований толщиной 6 см под тротуары щебня М600 фракции 5-20	м2	397,5	21.03.2019-ЭП л.1	
5	10-16	Устройство асфальтобетонных покрытий дорожек и тротуаров однослойных из мелкозернистой асфальтобетонной смеси марка: III, тип Б толщиной 6 см	м2	397,5	21.03.2019-ЭП л.1	
установка бортового камня						

1	2	3	4	5	6	7
6	17	Разработка грунта вручную в траншеях глубиной до 2 м без креплений с откосами, группа грунтов: 1	м3	18	21.03.2019-ЭП л.1	
7	18	Засыпка вручную траншей, пазух котлованов и ям, группа грунтов: 1 обратная засыпка бордюров со стороны газона	м3	18	21.03.2019-ЭП л.1	
8	19-24	Установка бортовых камней бетонных БР 100.20.8: при других видах покрытий	м	527	21.03.2019-ЭП л.1	
установка малых форм						
9	25	Копание ям вручную без креплений для стоек и столбов: без откосов глубиной до 0,7 м, группа грунтов 2	м3	0,4	21.03.2019-ЭП л.1	(окр(0,3*0,3*3,14/4*0,4*15;1))
10	26-27	Устройство бетонной подготовки из бетона В3,5	м3	0,4	21.03.2019-ЭП л.1	(окр(0,3*0,3*3,14/4*0,4*15;1))
11	28	**Установка МАФ**	т	0,51	21.03.2019-ЭП л.1	0,122*3+0,048*3
12	29	Скамья, тип 3 (со спинкой, с металлическими подлокотниками)	шт	3	21.03.2019-ЭП л.1	
13	30	Урна металлическая опрокидывающаяся	шт	3	21.03.2019-ЭП л.1	

Составил: _____ /Арефьева Е.С./

Проверил: _____ /Воробьев А.А./

Автономное учреждение Курской области

ГОСУДАРСТВЕННАЯ ЭКСПЕРТИЗА ПРОЕКТОВ КУРСКОЙ ОБЛАСТИ

305004, г. Курск, ул. Димитрова, 96/1, тел./факс 58-54-03/58-54-11, E-mail: info@oblexpert.ru

10.04.2019 № 01-18/01-542

Главе поселка Хомутовка
Хомутовского района
Курской области
Э.А. Земцову

Администрация поселка Хомутовка Хомутовского района Курской области заявлением от 29.03.2019г. представила на проверку сметную документацию на выполнение работ по объекту: «Благоустройство общественной территории: пешеходная зона п. Хомутовка, ул. Октябрьская».

Проверка проводится в соответствии с постановлением Администрации Курской области от 07.03.2018г. №187-па в ред. от 29.03.2018 № 255-па «О проведении проверки достоверности определения сметной стоимости работ по благоустройству дворовых и общественных территорий при реализации мероприятий приоритетного проекта «Формирование комфортной городской среды».

Основание для проведения проверки – договор с Администрацией поселка Хомутовка Хомутовского района Курской области от 29 марта 2019г. № 146-СБ-19.

Дизайн-проект и сметную документацию выполнил ИП Воробьев А.А.

Работы по благоустройству территории выполняются с привлечением средств федерального, областного и муниципального бюджетов.

Согласно письма Администрации поселка Хомутовка Хомутовского района Курской области от 28.03.2019г. № 173 финансирование приоритетного проекта «Формирование современной городской среды» на 2019 год» составляет 1977774,00 руб.

Сметой предусмотрено выполнение следующих работ:

-устройство асфальтобетонного покрытия тротуара;

-установка бортовых камней;

-установка элементов МАФ (скамеек, урн).

Общая сметная стоимость работ по благоустройству общественной территории в ценах на дату представления сметной документации для проведения проверки:

Наименование статей затрат	В ценах 2001г., тыс. руб.	В текущем уровне цен 1 квартала 2019г. тыс. руб. (с НДС)
Всего	91,93	702,93
в том числе:		
-строительно-монтажные работы	88,50	682,87
-прочие работы и затраты, в том числе проектные работы (без НДС)	3,43 2,63	20,06 10,06

При разработке сметной документации применена федеральная сметно-нормативная база 2001г. в редакции 2017г.

Накладные расходы и сметная прибыль в локальных сметных расчетах определены от ФОТ по видам работ в соответствии с МДС 81-33.2004 (прил. 1) и МДС-81-25.2001 с учетом приложений письма Росстроя от 18.11.2004 №АП-5536/06 «О порядке применения нормативов сметной прибыли в строительстве».

В процессе проведения проверки, пересчет в текущий уровень цен выполнен базисно-индексным методом с применением индексов цен, установленных письмом Минстроя России № 1408-ЛС/09 от 22.01.2019 по объектам строительства на стоимость строительно-монтажных работ- 6,43 по состоянию на 1 квартал 2019г.

Сумма налога на добавленную стоимость (НДС) в размере 20% включена в сметную стоимость объекта в текущем уровне цен за итогом сводного сметного расчета согласно п.4.100 МДС 81-35.2004.

В процессе проведения проверки сметной стоимости работ по благоустройству дворовой территории в сметную документацию изменения не вносились.

Сметная стоимость работ по объекту: «Благоустройство общественной территории: пешеходная зона п. Хомутовка, ул. Октябрьская» определена в соответствии с МДС 81-35.2004 «Методика определения сметной стоимости строительной продукции на территории Российской Федерации».

Директор А.А.Жиляев

Исп. Н.А. Кондратюк
(8-4712-50-02-70 (доб. 40)

ИНДИВИДУАЛЬНЫЙ ПРЕДПРИНИМАТЕЛЬ
ВОРОБЬЁВ АНДРЕЙ АЛЕКСЕЕВИЧ

305019 Курск, ул. Нижняя Раздельная, д. 41 тел. 8 (920) 267-37-86
E-mail: andr.vorobyev@gmail.com

СОГЛАСОВАНО
Глава муниципального образования
«поселок Хомутовка» Хомутовского района
Курской области
_____ Э.А.Земцов
«___» _____ 2019 г.

Дизайн-проект
благоустройства общественной территории
пешеходная зона п.Хомутовка, ул.Калинина

Том 1

Заказчик: Администрация муниципального образования «поселок Хомутовка» Хомутовского района Курской области

г. Курск 2019 г.

Подп. и дата	Взам. №	Инв. № дубл.	Подп. и дата	Инв. № подл.

СОСТАВ ДИЗАЙН-ПРОЕКТА

Обозначение	Наименование	Примечание
21.03.19-ПБ	Состав проектной документации	Лист 1
	Текстовая часть	
21.03.19-ПБ-ПЗ	Пояснительная записка	Лист 1-6
	Графическая часть	
03.9-ЭП	План благоустройства территории	Лист 1

Подп. и дата

Взам. инв.

Инв. № дубл.

Подп. и дата

Инв. № подп

Лит	Изм.	№ докум.	Подп.	Дата
Разраб.		Воробьев А.А.		
Пров.				
Т. контр.				
Н. контр.				

Состав проекта

Лит	Лист	Листов
	2	6

ИП Воробьев А.А.

Пояснительная записка

Настоящий Дизайн-проект благоустройства общественной территории пешеходная зона п. Хомутовка, ул. Калинина (далее Дизайн-проект), в соответствии с Градостроительным кодексом Российской Федерации, Земельным кодексом Российской Федерации, Федеральным законом от 6 октября 2003 года № 131-ФЗ «Об общих принципах организации местного самоуправления в Российской Федерации», от 10 января 2002 года № 7-ФЗ «Об охране окружающей среды», Правилами предоставления и распределения субсидий из федерального бюджета бюджетам субъектов Российской Федерации на поддержку государственных программ субъектов Российской Федерации и муниципальных программ формирования современной городской среды, утверждённых Постановлением Правительства Российской Федерации от 10 февраля 2017 года № 169, методическими рекомендациями для подготовки правил благоустройства территорий поселений, городских округов, внутригородских районов, утверждёнными Приказом Министерства строительства и жилищно-коммунального хозяйства Российской Федерации от 13 апреля 2017 года № 711/пр, Уставом муниципального образования «поселок Хомутовка» Хомутовского района Курской области, направлены на организацию благоустройства общественной территории поселка Хомутовка Хомутовского района Курской области в целях формирования безопасной, комфортной и привлекательной среды муниципального образования.

Цели и задачи разработки дизайн-проекта организации благоустройства общественной территории п. Хомутовка.

Целью разработки дизайн-проекта является:

- формирование у жителей поселка гражданской ответственности за эстетический вид своей малой Родины.

Задачи проекта:

-сохранение и поддержание жизнеобеспечения жителей;

-повышение уровня качества жизни населения;

-создание условий для благополучной эксплуатации прилегающей территории;

-организация пешеходного пространства.

Одним из сопутствующих звеньев улично-дорожной инфраструктуры являются тротуары.

Они необходимы для комфортного передвижения по участкам не занятым зелеными насаждениями и проезжей частью.

В настоящее время вдоль ул. Калинина нет пешеходной зоны, которая являлась бы важнейшим условием обеспечения свободного передвижения, проживающего населения в п. Хомутовка по ул. Калинина, от дома №9 до дома №37. Текущее положение не соответствует современным требованиям к местам проживания граждан, обусловленным нормами Градостроительного и Жилищного кодексов Российской Федерации.

Главной задачей проекта стало создание пешеходной зоны вдоль ул. Калинина, необходимая для последующей эксплуатации этой зоны и находящихся на ней объектах.

Тротуар - это артерия, связующая дом с внешним миром. Тротуары являются важной частью инфраструктуры любого населенного пункта. Комфортное проживание людей напрямую зависит от наличия улично-дорожной сети.

Для решения задач и достижения поставленных целей предлагается реализовать мероприятия по благоустройству, а именно: осуществить устройство тротуара шириной 1,5 метра.

Современное состояние территории

Проектное решение.

Планировочное решение разработано в соответствии с техническим заданием заказчика, предложениями, поступившими в ходе выполнения работ, а также в соответствии с техническими, противопожарными и санитарными нормами. Проект включает в себя комплекс решений по организации данной территории, в результате которых данная территория будет выполнять основное функциональное назначение: Дальнейшее формирование эстетического облика пешеходной зоны.

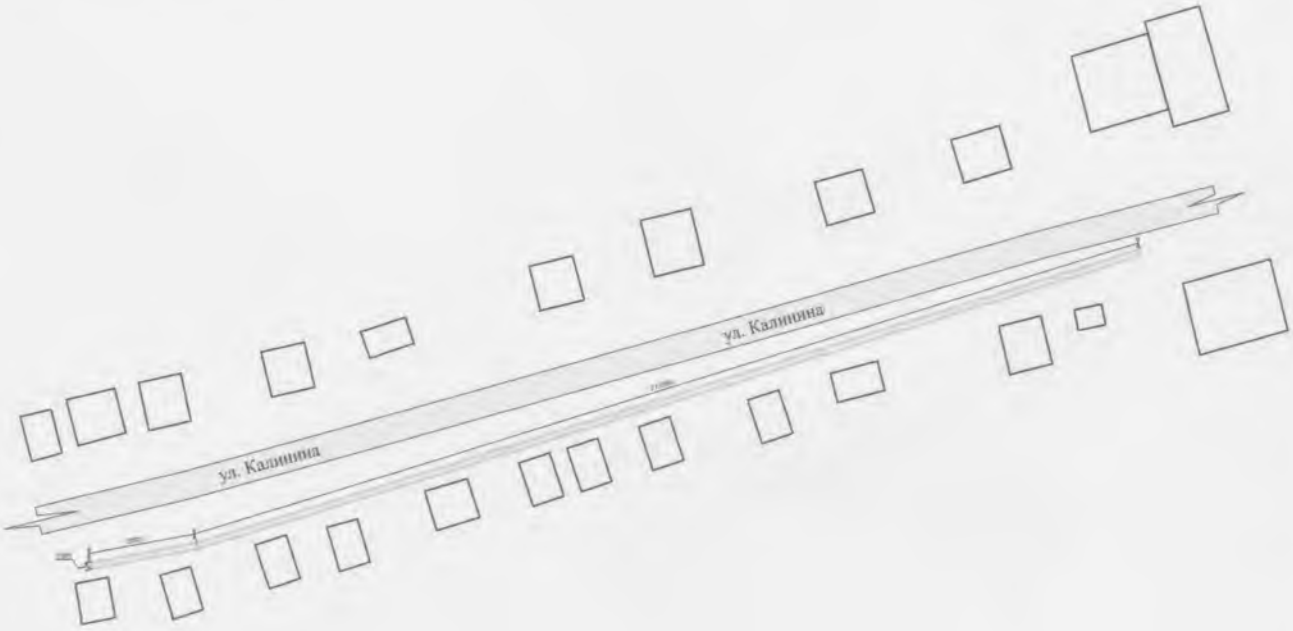

Рис.2. План благоустройства территории.

Реализация проекта:

-позволит организовать надлежащим образом жизнеобеспечение жителей;

-сформирует эстетический облик;

-позволит благополучно эксплуатировать пешеходную зону и прилегающую к нему территорию;

-в целом повысит уровень жизни населения.

Мероприятия по обеспечению условий жизнедеятельности маломобильных групп населения.

В соответствии со СНиП 35-01-2001 проектом необходимо предусмотреть ряд мероприятий по обеспечению условий жизнедеятельности маломобильных групп населения. Должен быть предусмотрен тип тротуаров, который может быть использован для передвижения инвалидов на креслах-колясках и престарелых (бордюрный камень укладывается заподлицо с мощением). Дорожная сеть должна обеспечивать беспрепятственный транзит по всей территории благоустройства. В местах пересечения основных пешеходных путей с проезжей частью высота бортового камня принята до 0,04 м. Подробная разработка мероприятий по организации доступности территории парка для маломобильных посетителей выполняется на следующих этапах проектирования.

Конструкция тротуарного покрытия

Асфальтобетон плотный горячий (Тип Б, марка III)	- 60 мм
Эмульсия битумно-катионная, марка ЭБК-1	- 0,6кг/м2
Щебень М600 (фр.5-20) по ГОСТ 8267-93*	- 60 мм
Песок мелкий Кф=4,5 м/сут Мк=1,5-2,0 по ГОСТ-93*	-0,15 м
Уплотненный грунт, Купл.=0,98	

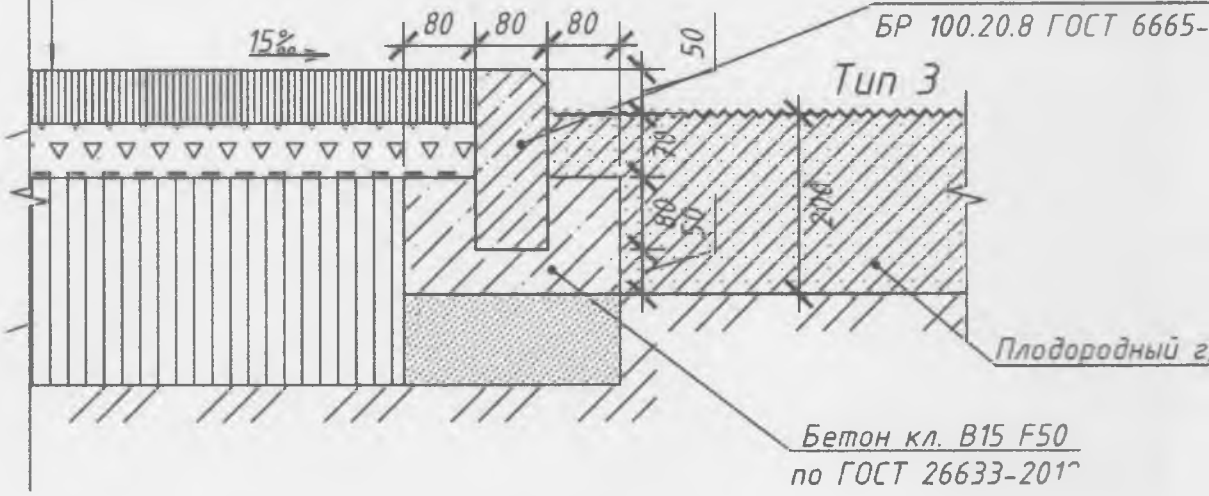

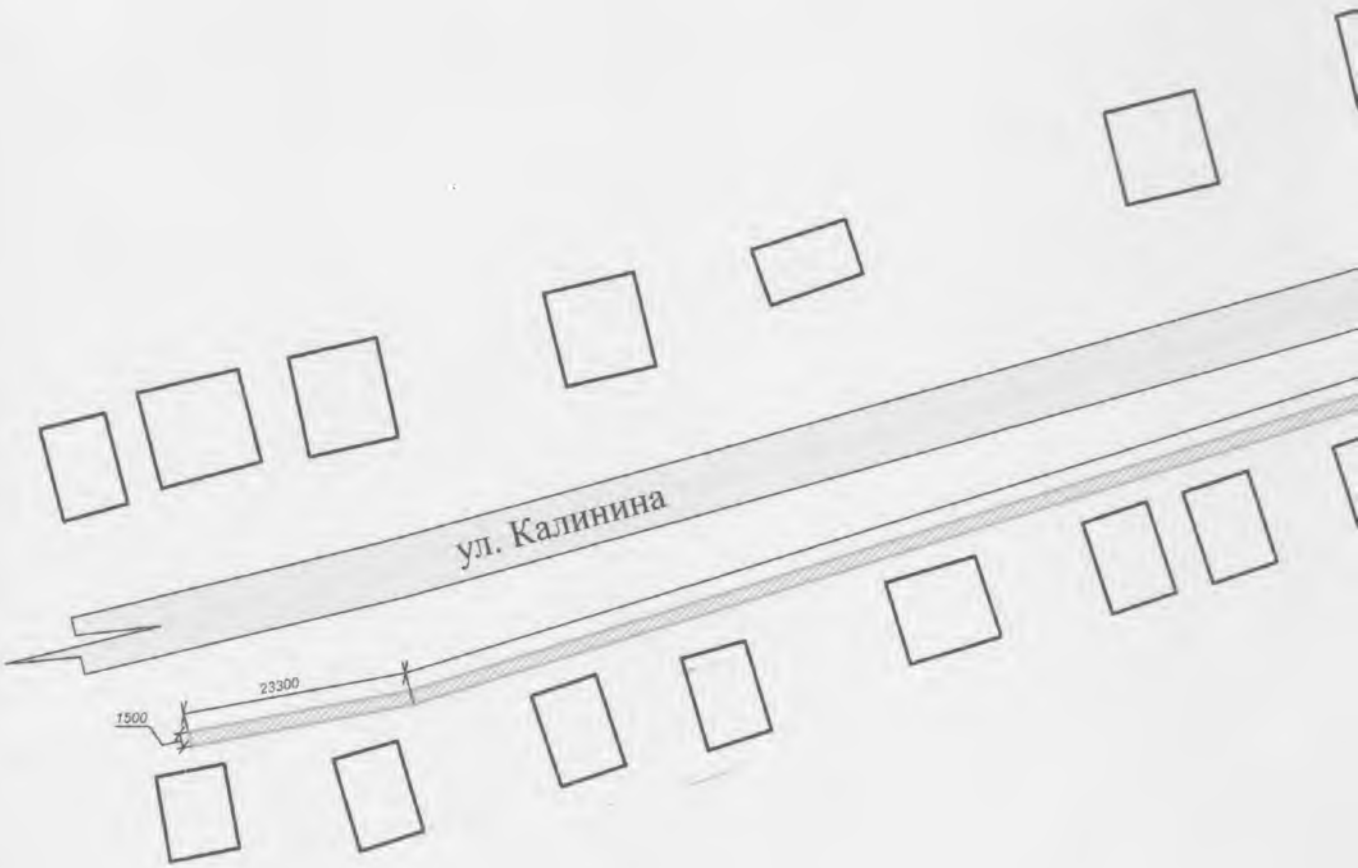

Взам. инв. N

Подпись и дата

Инв. N подл.

Арх N

Ситуационная схема
Участок благоустройства

Экспликация элементов благоустройства

№ п/п	Наименование	Кол-во	Тип покрытия	Обозначение на схеме
1.	Проектируемое покрытие тротуара	354,45 $м^2$	Мелкозернистый асфальтобетон	
2.	Бордюрный камень	478,6 м.п.	Бордюр дорожный БР 100.20.8	

Изм.	Кол.уч.	Лист	№док	Подпись	Дата				
						21.03.2019 - ЭП			
						Курская область, Хомутовский район, п.Хомутовка, ул.Калинина			
Разработ.					03.19	Благоустройство общественной территории Пешеходная зона п.Хомутовка, ул.Калинина	Стадия	Лист	Листов
Проверил							ЭП	1	
Н. контр.						План благоустройства территории	ИП Воробьев А.А.		

ВЕДОМОСТЬ ТЕКСТОВЫХ ДОКУМЕНТОВ СМ

Обозначение	Наименование	Примечание
21.03.2019-СМ.С	Содержание	
21.03.2019-СМ.ПЗ	Пояснительная записка	
	Сводный сметный расчет	
	Локальный сметный расчет № 02-01-01 – благоустройство пешеходной зоны	
	Ведомость объемов работ	
	Муниципальный контракт №19, смета на ПИР	
	Справки о дальности перевозки материалов	

ВЕДОМОСТЬ ССЫЛОЧНЫХ И ПРИЛАГАЕМЫХ ДОКУМЕНТОВ

Обозначение	Наименование	Примечание
от 22.01.2019 г. №1408-ЛС/09	Письмо Минстроя России	Приложение № 1,2,3,4
от 07.03.2018 г. №187-па	Постановление администрации Курской области	

Локальные сметы составлены по рабочим чертежам, ведомостям объемов.

Согласовано

Взаим. Инв.№

Подпись и дата

Инв.№ подл.

Изм.	Кол.	Лист	№док	Подпись	Дата	21.03.2019-СМ			
						Благоустройство общественной территории Пешеходная зона п. Хомутовка, ул. Калинина			
Директор		Воробьев				Сметная документация	Стадия	Лист	Листов
ГИП		Воробьев					П	1	2
Разработал		Арефьева							
						Общие данные	ИП Воробьев А.А.		

Воробьев Андрей Алексеевич

ВЕДОМОСТЬ ТЕКСТОВЫХ ДОКУМЕНТОВ СМ

Обозначение	Наименование	Примечание
21.03.2019-СМ.С	Содержание	
21.03.2019-СМ.ПЗ	Пояснительная записка	
	Сводный сметный расчет	
	Локальный сметный расчет № 02-01-01 – благоустройство пешеходной зоны	
	Ведомость объемов работ	
	Муниципальный контракт №19, смета на ПИР	
	Справки о дальности перевозки материалов	

ВЕДОМОСТЬ ССЫЛОЧНЫХ И ПРИЛАГАЕМЫХ ДОКУМЕНТОВ

Обозначение	Наименование	Примечание
от 22.01.2019 г. №1408-ЛС/09	Письмо Минстроя России	Приложение № 1,2,3,4
от 07.03.2018 г. №187-па	Постановление администрации Курской области	

Локальные сметы составлены по рабочим чертежам, ведомостям объемов.

Согласовано

Взаим. Инв.№

Подпись и дата

Инв.№ подл.

Изм.	Кол.	Лист	№док	Подпись	Дата	21.03.2019-СМ			
						Благоустройство общественной территории Пешеходная зона п. Хомутовка, ул. Калинина			
Директор		Воробьев				Сметная документация	Стадия	Лист	Листов
ГИП		Воробьев					П	1	2
Разработал		Арефьева							
						Общие данные	ИП Воробьев А.А.		

Форма № 1

Заказчик Администрация поселка Хомутовка Хомутовского района Курской области

(наименование организации)

"Утвержден" « »_____2019 г.

Сводный сметный расчет в сумме 583,23 тыс. руб.
В том числе возвратных сумм тыс. руб.

(ссылка на документ об утверждении)

« »_____2019 г.

СВОДНЫЙ СМЕТНЫЙ РАСЧЕТ СТОИМОСТИ СТРОИТЕЛЬСТВА

Благоустройство общественной территории Пешеходная зона п. Хомутовка, ул. Калинина

(наименование стройки)

Составлена в ценах по состоянию на 2 кв. 2019 г.

№ пп	Номера сметных расчетов и смет	Наименование глав, объектов, работ и затрат	Сметная стоимость, тыс. руб.				Общая сметная стоимость, тыс. руб.
			строительных работ	монтажных работ	оборудования, мебели, инвентаря	прочих	
1	2	3	4	5	6	7	8
Глава 2. Основные объекты строительства							
1	02-01-01	благоустройство пешеходной зоны	72,10				72,10
		Итого по Главе 2. "Основные объекты строительства"	72,10				72,10
Глава 12. Публичный технологический и ценовой аудит, проектные и изыскательские работы							
2	муниципальный контракт №19, Смета ПИР	Проектные работы				3,29	3,29
3	Постановление администрации Курской области от 07.03.2018 г. №187-па	Проверка достоверности сметной стоимости - 10,41				0,80	0,80
		Итого по Главе 12. "Публичный технологический и ценовой аудит, проектные и изыскательские работы"				4,09	4,09
		Итого по Главам 1-12	**72,10**			**4,09**	**76,19**

Гранд-СМЕТА

1	2	3	4	5	6	7	8
		пересчет затрат в цены 2 кв. 2019 г.					
4	**Письмо Минстроя России от 10.04.2019 г. №12661-ДВ/09 приложение 1**	СМР - 6,48 (прочие объекты)	467,21				467,21
5	**муниципальный контракт №19, Смета ПИР**	Проектные работы				12,58	12,58
6	Постановление администрации Курской области от 07.03.2018 г. №187-па	Проверка достоверности сметной стоимости - 10,41*0,8				8,33	8,33
		Итого в ценах 2 кв. 2019 г.	**467,21**			**20,91**	**488,12**
Налоги и обязательные платежи							
7	МДС 81-35.2004 п.4.100	НДС-20% (без проектных работ)	93,44			1,67	95,11
		Итого по сводному расчету	**560,65**			**22,58**	**583,23**

Глава поселка Хомутовка: _____А.К. Маслов

(должность, подпись, расшифровка)

М.П.

Директор "ИП Воробьёв А.А.": _____А.А. Воробьёв

(должность, подпись, расшифровка)

ГИП: _____А.А. Воробьёв

(должность, подпись, расшифровка)

Гранд-Смета (вер.9.0)

ГЛАСОВАНО: **УТВЕРЖДАЮ:**

_____ _____

"____" _____ 2019 г. "_____" _____2019 г.

Благоустройство общественной территории Пешеходная зона п. Хомутовка, ул. Калинина
(наименование стройки)

ЛОКАЛЬНЫЙ СМЕТНЫЙ РАСЧЕТ № 02-01-01
(локальная смета)

на Копия благоустройство п. Хомутовка ул. Калинина
(наименование работ и затрат, наименование объекта)

Основание: 5.03.2019-ЭП
Сметная стоимость строительных работ 72,101 тыс. руб.
Средства на оплату труда 5,404 тыс. руб.
Сметная трудоемкость 593,46 чел.час
Составлен(а) в ФЕР-2001 Минстрой России в ред. 2017 г. с изм. 1-4

Обосно-вание	Наименование	Ед. изм.	Кол.	Стоимость единицы, руб.				Общая стоимость, руб.					Т/з осн. раб.на ед.	Т/з осн. раб. Всего	Общая масса оборудования, т
				Всего	В том числе			Оборудование	Всего	В том числе					
					Осн.З/п	Эк.Маш	З/пМех			Осн.З/п	Эк.Маш	З/пМех			
2	3	4	5	6	7	8	9	10	11	12	13	14	15	16	17
дел 1. устройство тротуара															
ФЕР01-01-014-02 *Приказ Минстроя России от 30.12.2016 №1039/пр*	Разработка грунта с погрузкой на автомобили-самосвалы экскаваторами с ковшом вместимостью: 0,4 (0,35-0,45) м3, группа грунтов 2	1000 м3	0,1079	3532,47	161,93	3366,2	785,53		381	17	363	85	20,76	2,24	
ФССЦпг-03-21-01-005 *Приказ Минстроя России от 30.12.2016 №1039/пр*	Перевозка грузов автомобилями-самосвалами грузоподъемностью 10 т, работающих вне карьера, на расстояние: до 5 км: I класс груза	1 т груза	172,64	6,69		6,69			1155		1155				
ФЕР27-04-001-01 *Приказ Минстроя России от 30.12.2016 №1039/пр*	Устройство подстилающих и выравнивающих слоев оснований: из песка	100 м3	0,532	2281,99	126,07	2143,7	177,59		1214	67	1140	94	15,72	8,36	
1. 02.3.01.02	Песок для строительных работ природный	м3	0												
ФССЦ-02.3.01.02-0011 *Приказ Минстроя России от 30.12.2016 №1039/пр*	Песок природный для строительных: работ мелкий	м3	58,48	59,99					3508						

2	3	4	5	6	7	8	9	10	11	12	13	14	15	16	17
ФЕР27-07-002-01 *Приказ Минстроя России от 30.12.2016 №1039/пр*	Устройство оснований толщиной 12 см под тротуары из кирпичного или известнякового щебня ВСЕГО 6 СМ	100 м2	3,5445	500,76	221,99	273,89	35		1775	787	971	124	26,24	93,01	
1. 02.2.05.04	Щебень известняковый или кирпичный	м3	17,4 61,6743												
ФССЦ-02.2.05.04-0084 *Приказ Минстроя России от 30.12.2016 №1039/пр*	Щебень из природного камня для строительных работ марка: 600, фракция 5 (3)-20 мм	м3	61,6743	137,36					8472						
ФЕР27-07-002-02 *Приказ Минстроя России от 30.12.2016 №1039/пр*	На каждый 1 см изменения толщины оснований добавлять или исключать к расценке 27-07-002-01 *(ПЗ=6 (ОЗП=6; ЭМ=6 к расх.; ЗПМ=6; МАТ=6 к расх.; ТЗ=6; ТЗМ=6))*	100 м2	-3,5445	81,42	27,42	54	6,06		-289	-97	-192	-21	3,24	-11,48	
1. 02.2.05.04	Щебень известняковый или кирпичный	м3	9 -31,9005												
ФССЦ-02.2.05.04-0084 *Приказ Минстроя России от 30.12.2016 №1039/пр*	Щебень из природного камня для строительных работ марка: 600, фракция 5 (3)-20 мм	м3	-31,9005	137,36					-4382						
ФССЦпг-03-21-01-070 *Приказ Минстроя России от 30.12.2016 №1039/пр*	Перевозка грузов автомобилями-самосвалами грузоподъемностью 10 т работающих вне карьера на расстояние: I класс груза до 70 км	1 т груза	47,638	35,03		35,03			1669		1669				
ФЕР27-07-001-01 *Приказ Минстроя России от 30.12.2016 №1039/пр*	Устройство асфальтобетонных покрытий дорожек и тротуаров однослойных из литой мелкозернистой асфальтобетонной смеси толщиной 3 см ВСЕГО 6 СМ	100 м2	3,5445	299,11	140,46	57,25	0,8		1060	498	203	3	15,12	53,59	
1. 02.3.01.02	Песок для строительных работ природный	м3	0,5 1,77225												
2. 04.2.01.04	Смесь асфальтобетонная	т	7,14 25,30773												
ФССЦ-01.2.01.01-0019 *Приказ Минстроя России от 30.12.2016 №1039/пр*	Битумы нефтяные дорожные марки: БНД-60/90, БНД 90/130	т	-0,21267	1690					-359						
ФССЦ-01.2.03.07-0024 *Приказ Минстроя России от 30.12.2016 №1039/пр*	Эмульсия битумно-катионная, марка ЭБК-1	т	0,21267	1923,08					409						
ФССЦ-02.3.01.02-0012 *Приказ Минстроя России от 30.12.2016 №1039/пр*	Песок природный для строительных: работ очень мелкий	м3	1,77225	44,82					79						

2	3	4	5	6	7	8	9	10	11	12	13	14	15	16	17
ФССЦ-04.2.01.01-0040 *Приказ Минстроя России от 30.12.2016 №1039/пр*	Смеси асфальтобетонные дорожные, аэродромные и асфальтобетон (горячие для плотного асфальтобетона мелко и крупнозернистые, песчаные), марка: III, тип Б	т	25,308	288,29					7296						
ФЕР27-07-001-02 *Приказ Минстроя России от 30.12.2016 №1039/пр*	На каждые 0,5 см изменения толщины покрытия добавлять к расценке 27-07-001-01 *(ПЗ=6 (ОЗП=6; ЭМ=6 к расх.; ЗПМ=6; МАТ=6 к расх.; ТЗ=6; ТЗМ=6))*	100 м2	3,5445	179,7	129,3	50,4			637	458	179		13,92	49,34	
1. 04.2.01.04	Смесь асфальтобетонная	т	7,26 25,73307												
ФССЦ-04.2.01.01-0040 *Приказ Минстроя России от 30.12.2016 №1039/пр*	Смеси асфальтобетонные дорожные, аэродромные и асфальтобетон (горячие для плотного асфальтобетона мелко и крупнозернистые, песчаные), марка: III, тип Б	т	25,733	288,29					7419						
ого прямые затраты по разделу в базисных ценах									30044	1730	5488	285		195,06	
кладные расходы									2813						
етная прибыль									1868						
ого по разделу 1 устройство тротуара									**34725**					**195,06**	
дел 2. установка бортового камня															
ФЕР01-02-057-01 *Приказ Минстроя России от 30.12.2016 №1039/пр*	Разработка грунта вручную в траншеях глубиной до 2 м без креплений с откосами, группа грунтов: 1	100 м3	0,166	920,4	920,4				153	153			118	19,59	
ФЕР01-02-061-01 *Приказ Минстроя России от 30.12.2016 №1039/пр*	Засыпка вручную траншей, пазух котлованов и ям, группа грунтов: 1 обратная засыпка бордюров со стороны газона	100 м3	0,166	663,75	663,75				110	110			88,5	14,69	
ФЕР27-02-010-02 *Приказ Минстроя России от 30.12.2016 №1039/пр*	Установка бортовых камней бетонных: при других видах покрытий	100 м	4,786	4412,47	643,64	78,78	9,64		21118	3080	377	46	76,08	364,12	
1. 13.2.03.02	Камни бортовые	м	100 478,6												
ФССЦ-04.1.02.05-0006 *Приказ Минстроя России от 30.12.2016 №1039/пр*	Бетон тяжелый, класс: В15 (М200)	м3	-28,2374	592,76					-16738						
ФССЦ-04.1.02.05-0006 Приказ Минстроя России от 30.12.2016 №1039/пр *Прил.27.3 п.3.8а*	Бетон тяжелый, класс: В15 (М200)	м3	24,284	592,76					14395						

2	3	4	5	6	7	8	9	10	11	12	13	14	15	16	17
ФССЦ-04.3.01.09-0014 *Приказ Минстроя России от 30.12.2016 №1039/пр*	Раствор готовый кладочный цементный марки: 100	м3	-0,2872	519,8					-149						
ФССЦ-04.3.01.09-0014 Приказ Минстроя России от 30.12.2016 №1039/пр *Прил.27.3 п.3.8б*	Раствор готовый кладочный цементный марки: 100	м3	0,095	519,8					49						
ФССЦ-05.2.03.03-0031 *Приказ Минстроя России от 30.12.2016 №1039/пр*	Камни бортовые: БР 100.20.8 /бетон В22,5 (М300), объем 0,016 м3/ (ГОСТ 6665-91)	шт	478,6	22,36					10701						
ого прямые затраты по разделу в базисных ценах									29639	3343	377	46		398,4	
кладные расходы									4649						
етная прибыль									3088						
ого по разделу 2 установка бортового камня									**37376**					**398,4**	
ИТОГИ ПО СМЕТЕ:															
ого прямые затраты по смете в базисных ценах									59683	5073	5865	331		593,46	
кладные расходы									7462						
том числе, справочно:															
0% ФОТ (от 263) (Поз. 17-18)									210						
5% ФОТ (от 102) (Поз. 1)									97						
42% ФОТ (от 5039) (Поз. 3-8, 10-16, 19-24)									7155						
етная прибыль									4956						
том числе, справочно:															
5% ФОТ (от 263) (Поз. 17-18)									118						
0% ФОТ (от 102) (Поз. 1)									51						
5% ФОТ (от 5039) (Поз. 3-8, 10-16, 19-24)									4787						
оги по смете:															
мляные работы, выполняемые механизированным способом									529					2,24	
ревозка грузов автотранспортом									2824						
томобильные дороги									68157					556,94	
мляные работы, выполняемые ручным способом									591					34,28	
ого									72101					593,46	
том числе:															
Материалы									48745						
Машины и механизмы									5865						
ФОТ									5404						
Накладные расходы									7462						
Сметная прибыль									4956						
СЕГО по смете									**72101**					**593,46**	

Составил: _____ Арефьева Е.С.

(должность, подпись, расшифровка)

Ведомость объёмов работ

Благоустройство общественной территории Пешеходная зона п. Хомутовка, ул. Калинина

№ пп	№ в ЛСР	Наименование работ	Ед. изм.	Кол-во	Ссылки на чертежи	Формула расчёта, расчёт объёмов работ и расхода материалов
1	2	3	4	5	6	7
устройство тротуара						
1	1	Разработка грунта с погрузкой на автомобили-самосвалы экскаваторами с ковшом вместимостью: 0,4 (0,35-0,45) м3, группа грунтов 2	м3	107,9	21.03.2019-ЭП л.1	354,45*0,27+0,3*0,2*478,6-16,5
2	2	Перевозка грузов автомобилями-самосвалами грузоподъемностью 10 т, работающих вне карьера, на расстояние: до 5 км: I класс груза	1 т груза	172,64	21.03.2019-ЭП л.1	107,9*1,6
3	3-4	Устройство подстилающих и выравнивающих слоев оснований: из песка мелкого	м3	53,2	21.03.2019-ЭП л.1	окр(354,45*0,15;1)
4	5-910-16	Устройство оснований толщиной 6 см под тротуары из щебня М600 фракции 5-20	м2	354,45	21.03.2019-ЭП л.1	
5	9-15	Устройство асфальтобетонных покрытий дорожек и тротуаров однослойных из мелкозернистой асфальтобетонной смеси марка: III, тип Б толщиной 6 см	м2	354,45	21.03.2019-ЭП л.1	
установка бортового камня						

1	2	3	4	5	6	7
6	17	Разработка грунта вручную в траншеях глубиной до 2 м без креплений с откосами, группа грунтов: 1	м3	16,6	21.03.2019-ЭП л.1	
7	18	Засыпка вручную траншей, пазух котлованов и ям, группа грунтов: 1 обратная засыпка бордюров со стороны газона	м3	16,6	21.03.2019-ЭП л.1	
8	29-24	Установка бортовых камней бетонных БР100.20.8: при других видах покрытий	м	478,6	21.03.2019-ЭП л.1	

Составил: _____ /Арефьева Е.С./

Проверил: _____ /Воробьев А.А./

Автономное учреждение Курской области

ГОСУДАРСТВЕННАЯ ЭКСПЕРТИЗА ПРОЕКТОВ КУРСКОЙ ОБЛАСТИ

305004, г. Курск, ул. Димитрова, 96/1, тел./факс 58-54-03/58-54-11, E-mail: info@oblexpert.ru

14.05.2019г. № 01-18/01-814

Главе поселка Хомутовка
Хомутовского района Курской области
Э.А. Земцову

Администрация поселка Хомутовка Хомутовского района Курской области заявлением от 04. 04. 2019г. представило на проверку сметную документацию на выполнение работ по объекту: «Благоустройство общественной территории Пешеходная зона п. Хомутовка, ул. Калинина».

Проверка проводится в соответствии с постановлением Администрации Курской области от 07.03.2018г. №187-па в ред. от 29.03.2018 № 255-па «О проведении проверки достоверности определения сметной стоимости работ по благоустройству дворовых и общественных территорий при реализации мероприятий приоритетного проекта «Формирование комфортной городской среды».

Основание для проведения проверки - договор с Администрация поселка Хомутовка Хомутовского района Курской области от 04. 04. 2019г. № 184-СБ-19.

Дизайн-проект и сметную документацию выполнил ИП Воробьев А.А.

Работы по благоустройству территории выполняются с привлечением средств федерального, областного и муниципального бюджета.

В соответствии с приложением №3 к муниципальной программе «Формирование современной городской среды в поселке Хомутовка Хомутовского района Курской области» на 2018-2022 годы», утвержденной постановлением Администрации поселка Хомутовка Хомутовского района Курской области от 01.04.2019г №66, объем выделенных лимитов бюджетных ассигнований на 2019 год на выполнение работ по благоустройству территорий в поселке Хомутовка Хомутовского района Курской области составляет 1977774,00 руб.

Сметой предусмотрено выполнение следующих работ:
-устройство тротуара из асфальтобетонной смеси;
-установка бортовых камней;

Общая сметная стоимость работ по благоустройству общественной территории в ценах на дату представления сметной документации для проведения проверки:

Наименование статей затрат	В ценах 2001г., тыс.руб.	В текущем уровне цен 1 квартала 2019г.тыс. руб. (с НДС)
Всего	76,41	580,60
в том числе:		
-строительно-монтажные работы	72,32	558,02
-прочие работы	4,09	22,58

При разработке сметной документации применена федеральная сметно-нормативная база 2001г. в редакции 2017г.

Накладные расходы и сметная прибыль в локальных сметных расчетах определены от ФОТ по видам работ в соответствии с МДС 81-33.2004 (прил. 1) и МДС-81-25.2001 с учетом приложений письма Росстроя от 18.11.2004 №АП-5536/06 «О порядке применения нормативов сметной прибыли в строительстве».

В процессе проведения проверки, пересчет в текущий уровень цен выполнен базисно-индексным методом с применением индексов цен, установленных письмом Минстроя России № 112661-ДВ/09 от 10.04.2019 по объектам строительства на стоимость строительно-монтажных работ- 6,48, прочих работ-10,41, по состоянию на 2 квартал 2019г.

Сумма налога на добавленную стоимость (НДС) в размере 20% включена в сметную стоимость объекта в текущем уровне цен за итогом сводного сметного расчета согласно п.4.100 МДС 81-35.2004.

В процессе проведения проверки сметной стоимости работ по благоустройству общественной территории в локальный сметный расчет внесены следующие изменения:

-объем работ по устройству покрытия учтен в соответствии с уточненным (по вынесенным размерам) объемом покрытия в дизайн-проекте;

-затраты по локальному сметному расчету определены в ценах 2 кв. 2019г.

В результате внесенных изменений сметная стоимость работ по объекту составила:

Наименование статей затрат	В ценах 2001г., тыс.руб.	В текущем уровне цен 2 квартала 2019г.тыс. руб. (с НДС)
Всего	76,19	583,23
в том числе:		
-строительно-монтажные работы	72,10	560,65
-прочие работы	4,09	22,58

Сметная стоимость работ по объекту: «Благоустройство общественной территории Пешеходная зона п. Хомутовка, ул. Калинина» определена в соответствии с МДС 81-35.2004 «Методика определения сметной стоимости строительной продукции на территории Российской Федерации».

Директор А.А.Жиляев

Исп. Е.Н. Черенкова
(8-4712-50-02-70 (доб. 41)